PRINCESS®

EN User manual
NL Gebruikshandleiding
FR Mode d'emploi
DE Benutzerhandbuch
ES Manual del usuario
PT Manual do utilizador
IT Manuale d'uso
SV Bruksanvisning
PL Instrukcja obsługi
CS Uživatelská příručka
SK Používateľská príručka

Capsule and Latte Pro

01.249455.01.001

IN NEED OF ACCESSORIES? VISIT **WWW.PRINCESSHOME.EU/NL-NL/CUSTOMERSERVICE/ACCESSORIES-SPAREPARTS**
FOR ACCESSORIES AND SPARE PARTS TO EXTEND YOUR ITEM!

© Princess | Swaardvenstraat 65 | 5048 AV Tilburg | The Netherlands | www.princesshome.eu

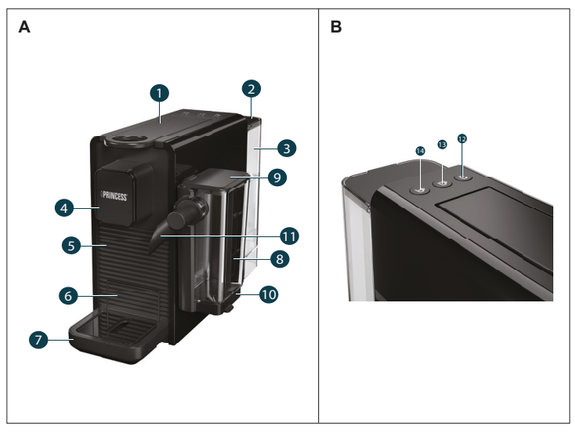

EN User manual

Capsule and Latte Pro

Main parts (see image A)

1. Capsule loader lever
2. Water tank cover
3. Water tank
4. Coffee dispensing unit
5. Used capsule drawer
6. Drip tray grill
7. Drip tray
8. Milk container
9. Milk container lid
10. Milk container support
11. Milk spout

Control panel (see image B)

12. Milk button
13. Lungo button
14. Espresso button

SAFETY

Safety precautions

- By ignoring the safety instructions the manufacturer cannot be held responsible for the damage.
- If the supply cord is damaged, it must be replaced by the manufacturer, its service agent or similarly qualified persons in order to avoid a hazard.
- Never move the appliance by pulling the cord and make sure the cord cannot become entangled.
- In case of malfunction, suspected damage (e.g. from a fall), or other issues, immediately unplug the machine.
- Servicing and repairs must only be carried out by Authorized Service Centres.
- The user must not leave the appliance unattended while it is connected to the power supply.
- This appliance is only to be used for household purposes and only for the purpose it is made for.
- This appliance shall not be used by children aged less than 8 years. This appliance can be used by children aged from 8 years and above and persons with reduced physical, sensory or mental capabilities or lack of experience and knowledge if they have been given supervision or instruction concerning use of the appliance in a safe way and understand the hazards involved. Children shall not play with the appliance. Keep the appliance and its cord out of reach of children aged less than 8 years. Cleaning and user maintenance shall not be made by children unless older than 8 and supervised.
- To protect yourself against an electric shock, do not immerse the cord, plug or appliance in the water or any other liquid.
- For the first operation, it is advisable to read the manual carefully beforehand and keep it properly for future use.
- If abnormal noise, smell, smoke or any other failure or breakage is found during the operation, you should turn off the switch and unplug it. Then contact with your service center for repair. Do not repair by yourself.
- Keep the appliance and cord away from heat, direct sunlight, water, moisture, sharp edges etc.
- Power cord should not hang loose from tables or shelves.
- Do not use outdoors.
- Do not touch hot parts of the machine (such as the cartridge holder group) immediately after use.
- Exercise caution during drink dispensing, as hot liquid may splash.

⚠ WARNING

Safety hazard due to unintended use:
- Only use the appliance as described in this user manual.
- Never use the appliance if there are visible signs of damage or defects. Always replace a damaged or defective appliance immediately.
- Never make any adjustments to the appliance. Adjustments may affect safety, warranty and proper operation.
- Do not place the machine on hot surfaces or near open flames, as this may result in damage or pose a safety hazard.
- Switch off the appliance before attaching any accessories, cleaning it, or dealing with any disturbance.
- Do not turn on the appliance when it is not filled with water.

Electric shock hazard due to short-circuiting:
- Never immerse the motor unit in water or any other liquid. Only clean the motor unit with a soft, damp cloth.
- Never open the appliance. The appliance may only be opened for maintenance by an authorised technician.
- Never lift the appliance by the power cable. Lifting the appliance by the power cable may damage the power cable. Only lift the appliance by holding the base.
- Never replace the power cable yourself. Always let the manufacturer, its service agent or a similarly qualified person replace the power cable.
- Always unplug the power cable when the appliance is not in use or unattended, and before cleaning.
- Always check if the voltage stated on the type plate of your appliance matches your mains voltage before use.

Safety hazard for children:
- Keep the appliance and accessories out of reach for children.
- Children should be supervised to ensure that they do not play with the appliance.

Fire hazard due to overheating:
- Always place the appliance on a stable, flat, heat, and moisture resistant surface.
- Never leave the appliance unattended when in use. Only use the appliance under supervision. Switch off the appliance and remove the power cable from the power outlet when you leave the room.

Fire hazard due to short-circuiting:
- Never use the appliance in the immediate surroundings of a bath, a shower or a swimming pool.
- Never drop the appliance and avoid bumping. Excessive vibrations can lead to loosened connections and can influence proper functioning of the appliance. Stop using the appliance if the appliance has been dropped.

Safety hazard due to sharp parts:
- There is a sharp needle in the upper side of the capsule adaptor. Prohibit putting a hand or finger on any part near that needle after the adaptor is removed.

NOTICE

Risk of damaging the appliance:
- Never use aggressive chemical cleaning agents that can damage the appliance when cleaning the appliance.
- Keep the appliance and cord away from heat, direct sunlight, water, moisture, sharp edges etc.

⚠ CAUTION

- Do not operate the machine with an empty water tank **A3**.
- Do not open the lever **A1** when the machine is brewing.
- Thoroughly rinse out the water tank **A3** with fresh water before using it for the first time. Clean the appliance using a damp cloth only.

FOREWORD

About this document

This user manual contains all the information for correct, safe, and efficient use of the appliance.
Ensure you have fully read and understood the instructions in this user manual before you use the appliance.
Always store this user manual in a safe place near the appliance for future reference.
This manual is originally written in English. All other languages are translated documents.

General symbols

Symbol	Description
	Applicable in France: The product or packaging can be recycled and components must be disposed of separately. Follow the local regulations.
	Applicable in Italy: The product or packaging can be recycled and components must be disposed of separately. Follow the local regulations.
CE	This product complies with conformity requirements of the applicable European regulations or directives.
	The Green Dot is the registered trademark of Der Grüne Punkt – Duales System Deutschland GmbH and is protected as a trademark worldwide. The logo may only be used by customers of DSD GmbH holding a valid trademark usage contract or by engaged waste management companies within the Federal Republic of Germany. This also applies to reproduction of the logo by third parties in a dictionary, an encyclopaedia or an electronic database containing a reference manual.
	The universal recycling symbol, logo, or icon is an internationally recognized symbol used to designate recyclable materials. The recycling symbol is in the public domain and is not a trademark.
	This symbol is used for marking materials intended to come into contact with food in the European Union as defined in regulation (EC) No 1935/2004.

APPLIANCE DESCRIPTION

About this appliance

The Princess 01.249455.01.001 is a coffee machine. The appliance can be used to process Nespresso (or similar) cups.

Intended use

This appliance is intended for indoor use only.
This appliance is intended exclusively for domestic, non-commercial use.
This appliance is intended to be used in household and similar applications such as:
- staff kitchen areas in shops, offices and other working environments;
- farm houses;
- by clients in hotels, motels, and other residential type environments;
- bed and breakfast type environments.

Any use of the appliance other than described in this user manual is regarded as misuse and may cause injury or damage to the appliance and void the warranty.

Technical specifications

Appliance name	Multi Capsule Coffee Maker
Article number	01.249455.01.001
Power supply	220-240V~ 50-60Hz
Power	1450W
Power consumption in off-mode (W)	0.13W
Power consumption in standby mode (W)	0.22W
Time needed for the equipment to reach the applicable low power mode (min)	N/A

BEFORE FIRST USE

- Take the appliance and accessories out the box. Remove the stickers, protective foil or plastic from the device.
- Before using the appliance for the first time or after long pauses, the machine must be flushed out.
- There are two ways to fill the water tank: directly into the machine by using for example a jug, or by removing the water tank.

Filling the water tank

1. Raise the water tank cover **A2**.
2. Remove the water tank **A3** from the machine.
3. Rinse the water tank
4. Fill the tank **A3** with cold fresh water.
5. Close the water tank cover and refit the water tank securely back into place,
6. Plug power cord into wall socket.
7. Press one of the power buttons to switch on the machine.
8. The coffee machine will begin the heating cycle. During this time, the power/supply buttons will blink with a white light.
9. The machine is ready for use when the power/supply buttons illuminate with a steady white light.
10. During the first power-on, fill the water tank with at least 500 ml of water (without inserting a capsule) and place a container under the coffee spout.

NOTICE

Ensure that the power/supply buttons are illuminated with a steady white light.
Never insert fingers or objects into the pod-holder. Only compatible capsules should be used in the pod-holder.
Single-dose capsules are designed to dispense one serving only. Do not reuse capsules.
Never insert more than one capsule at a time, as this may cause the machine to malfunction.
If the power supply is interrupted during the coffee dispensing cycle, restore power and restart the procedure.
After approximately 7 uses, empty the used capsule drawer.

If the water tank becomes empty during the supply cycle:

1. Press the button to stop the machine.
2. Fill the water tank up to the indicated MAX level.
3. Press the same power/supply button previously selected.
4. The button will begin flashing, and the coffee supply procedure will automatically restart.

USE

1. Lift the lever completely and insert the capsule.
2. Close the lever and place a cup suitable for the selected beverage under the coffee outlet.
3. Press the Espresso button **B14** or the Lungo button **B13** to start preparation.
4. After it's done the coffee flow will stop automatically.
5. To manually stop or top up your coffee, press the same button again.
6. A few seconds after preparation ends, lift and close the lever to eject the used capsule into the capsule container.

Preparing Latte coffee

1. Fill the milk container up to the MAX indicator.
2. Secure the lid and connect the Latte Cup System to the machine.
3. Lift the lever fully and insert the capsule.
4. Then close the lever securely.
5. Place a cup suitable for the desired quantity under the coffee outlet.
6. Adjust the milk spout by lifting it upward to the correct position using the lever.
7. Press the Latte button to start the milk dispensing.
8. Once the milk flow stops, press the Espresso button to complete the beverage preparation.
9. A few seconds after preparation ends, lift and close the lever to eject the used capsule into the capsule container.

When more milk is needed, remove the lid and refill the milk container without exceeding the MAX level. Then repeat steps 1–5.

If the machine is not used within 30 minutes after preparing a milk-based recipe, refer to the section cleaning and maintenance

Programming Beverage Quantity

1. To change the quantity of the beverage touch and hold the Espresso, Lungo, or milk button for at least 2 seconds to enter programming mode.
2. The brewing will begin, and the selected button will blink rapidly to indicate programming is in progress.
3. Release the button when the desired volume is reached.
4. The machine will automatically store this setting for future coffee preparations.

	Programmable Quantity	Min	Default	Max
	Milk button	5 seconds	20 seconds	60 seconds
	Lungo button	25 seconds	25 seconds	60 seconds
	Espresso button	5 seconds	15 seconds	25 seconds

Restoring quantity to default settings

1. Touch and hold both the Espresso and Lungo buttons for at least 3 seconds to enter the reset mode.
2. All button lights will blink three times, indicating that all programmed volumes have been reset to factory default settings.

Standby mode

1. The device will be turned off after 9 inactive minutes. Press any button to cancel the standby mode.
2. To turn off the machine, press and hold the Espresso and Lungo buttons simultaneously for 1 second. Release the buttons once all indicator lights turn off—this confirms the machine is now powered off.
3. The machine can be reactivated by pressing any button.

CLEANING AND MAINTENANCE

Cleaning the device

Always clean the device after each use.
Before cleaning, unplug the appliance and wait for the appliance to cool down.
Never immerse the appliance in water or other liquids or place it in a dishwasher.
All parts that do not come into contact with electrical components can be washed in the dishwasher.
Never use aggressive chemical cleaning agents that can damage the appliance when cleaning the appliance.
Never use any sharp or metal objects when cleaning the appliance.
Dry with a fresh and clean towel, cloth, or paper, and reassemble all parts. Clean the coffee outlet **A4** and inside the machine regularly with a damp cloth.
Change the water in the tank if not used for 3 days.

Coffee Dispenser Cleaning

For deep cleaning, perform a coffee brewing cycle once a week without inserting a capsule.

Cleaning the Capsule Collection Drawer and Drip Tray

The used capsule drawer and drip tray should be emptied and cleaned after every 4–5 uses or every 2–3 days.
Remove the drip tray from the machine, then lift off the drip tray grill.
Remove and empty the used capsule collection drawer.
Clean and dry all parts thoroughly before reassembling and placing them back into the machine.

Cleaning the milk container

NOTE: Ensure the milk container is empty before cleaning. Otherwise, remaining milk may spill during the process.
Pull the milk container away from the appliance to detach it.
Disassemble the milk container by separating its individual components.
For dishwasher cleaning:
Place the 4 dismantled components in the upper rack of your dishwasher.
Run a cycle at a high temperature (50°C to 60°C).
For hand washing:
Soak all components in hot drinking water with a mild detergent for at least 30 minutes.
Rinse thoroughly with hot drinking water to remove all residues.

Descaling the appliance

1. Remove and empty the water tank.
2. Refill the tank with a descaling solution and water, following the proportions specified on the descaling product's packaging. Reattach the tank to the machine.
3. Power on the machine and place a suitable container under the coffee spout.
4. Press the Lungo button and dispense approximately two cups of water.
5. Allow the descaling solution to act for 15–20 minutes without using the machine.
6. Restart the machine by pressing any button, then press the Lungo button again to resume dispensing (it will stop automatically).
7. Repeat until the water tank is completely empty.
8. Remove the tank and rinse it thoroughly. Refill it completely with fresh drinking water.
9. Place a container under the spout and press the Lungo button to flush the full tank with clean water.
10. Refill the tank again and repeat until the water tank is empty to complete the rinse.

TROUBLESHOOTING

Problem	Possible cause	Possible solution
No coffee is brewed.	The water tank **A3** is empty.	Fill or refill the water tank **A3**
The coffee is not hot enough.	The cup is too cold.	Preheat the cup/mug.
	There is scale build-up in the device.	Descale the device.
	The device has not fully warmed up yet.	Brew a cup of water to warm up the circuit.
The device is leaking water.	The water tank **A3** is leaking.	Check if the valve on the water tank is in the correct position. Adjust the o-ring to the correct position.
	The drip tray **A7** is full of water.	Empty the drip tray **A7**.

NOTICE

If you just brewed hot coffee, please wait a while before making the cold brew coffee as the temperature inside the device is still high.
The amount of coffee from the Cold Brew Mode is a bit more than Hot Brew Mode, as their pressure is different.

STORAGE

Unplug the device whenever it is not in use. Allow it to cool, then store it in a safe, dry location. Never wrap the cord around the appliance. This will cause the cord to wear and break prematurely. Handle the cord carefully and avoid jerking, twisting, or straining it, especially at plug connections.
Store the appliance indoors, in a dry place and out of reach of children.
Do not store or operate the machine at temperatures below 4°C, as freezing may cause damage.
Keep the machine protected from dust and dirt

DISPOSAL

Do not dispose of electrical appliances as unsorted municipal waste, use separate collection facilities. Contact your local government for information regarding the collection systems available. If electrical appliances are disposed of in landfills or dumps, hazardous substances can leak into the groundwater and get into the food chain, damaging your health and well-being. When replacing old appliances with new ones, the retailer is legally obligated to take back your old appliance for disposals at least free of charge.

Support

You can find all available information and spare parts at www.princesshome.eu!

NL Gebruikshandleiding

Capsule and Latte Pro

Belangrijkste onderdelen (zie afbeelding A)

1. Hendel voor Capsule-lader
2. Deksel waterreservoir
3. Waterreservoir
4. Koffie-uitgifte-eenheid
5. Gebruikte capsule lade
6. Lekbakgrill
7. Lekbak
8. Melkcontainer
9. Deksel melkcontainer
10. Steun voor melkcontainer
11. Melkuitloop

Bedieningspaneel (zie afbeelding B)

12. Melkknop
13. Lungo knop
14. Espressoknop

VEILIGHEID

Veiligheidsvoorzorgsmaatregelen

- Door de veiligheidsinstructies te negeren, kan de fabrikant niet verantwoordelijk worden gehouden voor de schade.
- Als de voedingskabel beschadigd is, moet deze worden vervangen door de fabrikant, diens servicedienst of gelijkwaardig gekwalificeerd personeel om gevaren te voorkomen.
- Verplaats het apparaat nooit door aan het snoer te trekken en zorg ervoor dat het snoer niet verstrikt raakt.
- Bij storingen, vermoedelijke schade (bijv. door een val) of andere problemen moet u onmiddellijk de stekker uit het stopcontact halen.
- Onderhoud en reparaties mogen alleen worden uitgevoerd door erkende servicecentra.
- De gebruiker mag het apparaat niet onbeheerd achterlaten terwijl het op de voeding is aangesloten.
- Dit apparaat is uitsluitend voor huishoudelijk gebruik en voor het doel waar het voor bestemd is.
- Dit apparaat mag niet worden gebruikt door kinderen jonger dan 8 jaar. Dit apparaat kan worden gebruikt door kinderen vanaf 8 jaar en door personen met verminderde lichamelijke, zintuiglijke of geestelijke vermogens of gebrek aan de benodigde ervaring en kennis indien ze onder toezicht staan of instructies krijgen over hoe het apparaat op een veilige manier kan worden gebruikt alsook de gevaren begrijpen die met het gebruik samenhangen. Kinderen mogen niet met het apparaat spelen. Houd het apparaat en het netsnoer buiten bereik van kinderen jonger dan 8 jaar. Laat reiniging en onderhoud niet door kinderen uitvoeren, tenzij ze ouder zijn dan 8 jaar en onder toezicht staan.
- Dompel het snoer, de stekker of het apparaat niet onder in water of andere vloeistoffen om elektrische schokken te voorkomen.
- Voor de eerste werking is het raadzaam om de handleiding zorgvuldig van tevoren te lezen en deze goed te bewaren voor toekomstig gebruik.
- Als er tijdens de werking abnormaal geluid, geur, rook of enig ander defect of breuk wordt waargenomen, moet u de schakelaar uitschakelen en het apparaat loskoppelen. Neem vervolgens contact op met uw servicecentrum voor reparatie. Repareer het niet zelf.
- Houd het apparaat en het snoer uit de buurt van hitte, direct zonlicht, water, vocht, scherpe randen enz.
- Het netsnoer mag niet loshangen van tafels of planken.
- Niet buitenshuis gebruiken.
- Raak de hete onderdelen van het apparaat (zoals de patroonhoudergroep) niet direct na gebruik aan.
- Wees voorzichtig bij het inschenken van dranken, want er kan hete vloeistof uit spatten.

⚠ WAARSCHUWING

Veiligheidsgevaar door onbedoeld gebruik:
- Gebruik het apparaat alleen zoals beschreven in deze gebruiksaanwijzing.
- Gebruik het apparaat nooit als er zichtbare tekenen van schade of gebreken zijn. Vervang een beschadigd of defect apparaat altijd onmiddellijk.
- Breng nooit aanpassingen aan het apparaat aan. Afstellingen kunnen de veiligheid, garantie en goede werking beïnvloeden.
- Plaats het apparaat niet op hete oppervlakken of in de buurt van open vuur, want dit kan leiden tot schade of een veiligheidsrisico.
- Schakel het apparaat uit voordat je accessoires aansluit, het schoonmaakt of storingen verhelpt.
- Zet het apparaat niet aan als het niet gevuld is met water.

Gevaar voor elektrische schokken door kortsluiting:
- Dompel de motoreenheid nooit onder in water of een andere vloeistof. Reinig de motor uitsluitend met een zachte, vochtige doek.
- Maak het apparaat nooit open. Het apparaat

mag alleen door een erkende technicus geopend worden voor onderhoud.
- Til het apparaat nooit op aan de voedingskabel. Als je het apparaat aan de voedingskabel optilt, kun je de voedingskabel beschadigen. Til het apparaat alleen op door de voet vast te houden.
- Vervang nooit zelf de voedingskabel. Laat de voedingskabel altijd vervangen door de fabrikant, diens service-agent of een even gekwalificeerde persoon.
- Haal de elektriciteitskabel altijd uit het stopcontact wanneer het apparaat niet in gebruik of onder toezicht is, en voordat u het reinigt.
- Controleer altijd vóór het gebruik of de spanning vermeld op het typeplaatje van uw apparaat overeenkomt met uw netspanning.

Veiligheidsgevaar voor kinderen:
- Houd het apparaat en de accessoires buiten bereik van kinderen.
- Kinderen moeten onder toezicht staan om ervoor te zorgen dat ze niet met het apparaat spelen.

Brandgevaar door oververhitting:
- Zet het apparaat altijd op een stabiele, vlakke, hitte- en vochtbestendige ondergrond.
- Zet het apparaat altijd op een stabiele, vlakke, hitte- en vochtbestendige ondergrond. Laat het apparaat nooit onbeheerd achter als het in gebruik is. Gebruik het apparaat alleen onder toezicht. Zet het apparaat uit en haal de voedingskabel uit het stopcontact als je de kamer verlaat.

Gevaar voor elektrische schokken door kortsluiting:
- Gebruik het apparaat nooit in de onmiddellijke nabijheid van een bad, een douche of een zwembad.
- Laat het apparaat nooit vallen en vermijd stoten. Overmatige trillingen kunnen leiden tot losgeraakte verbindingen en kunnen de goede werking van het apparaat beïnvloeden. Gebruik het apparaat niet meer als het gevallen is.

Veiligheidsrisico vanwege scherpe onderdelen:
- Er zit een scherpe naald in de bovenkant van de capsule-adapter. Voorkom dat je een hand of vinger op enig deel in de buurt van die naald plaatst nadat de adapter is verwijderd.

OPMERKING

Gevaar voor beschadiging van het apparaat:
- Gebruik bij het schoonmaken van het apparaat nooit agressieve chemische schoonmaakmiddelen die het apparaat kunnen beschadigen.
- Houd het apparaat en het snoer uit de buurt van hitte, direct zonlicht, water, vocht, scherpe randen enz.

⚠ VOORZICHTIG
- Gebruik de machine niet met een leeg waterreservoir **A❸**.
- Open de hendel **A❶** niet als de machine aan het brouwen is.
- Spoel het waterreservoir **A❸** grondig uit met schoon water voordat je het voor de eerste keer gebruikt. Reinig het apparaat alleen met een vochtige doek.

VOORWOORD

Over dit document

Deze gebruiksaanwijzing bevat alle informatie voor een juist, veilig en doelmatig gebruik van het apparaat.
Lees en begrijp de aanwijzingen in deze gebruiksaanwijzing volledig voordat je het apparaat gebruikt.
Bewaar deze gebruiksaanwijzing steeds op een veilige plaats in de buurt van het apparaat voor toekomstige raadpleging.
Deze handleiding is oorspronkelijk geschreven in het Engels. Alle andere talen zijn vertaalde documenten.

Algemene symbolen

Symbool	Beschrijving
	Van toepassing in Frankrijk: Het product of de verpakking kan worden gerecycled en de onderdelen moeten apart worden weggegooid. Volg de plaatselijke regelgeving.
	Van toepassing in Italië: Het product of de verpakking kan worden gerecycled en de onderdelen moeten apart worden weggegooid. Volg de plaatselijke regelgeving.
CE	Dit product voldoet aan de conformiteitseisen van de toepasselijke Europese verordeningen of richtlijnen
	The Green Dot is het geregistreerde handelsmerk van Der Grüne Punkt - Duales System Deutschland GmbH en is een wereldwijd beschermd handelsmerk. Het logo mag uitsluitend worden gebruikt door klanten van DSD GmbH die in het bezit zijn van een geldig handelsmerkgebruikscontract of door aangewezen afvalverwerkingsbedrijven binnen de Bondsrepubliek Duitsland. Dit geldt ook voor de reproductie van het logo door derden in een woordenboek, een encyclopedie of een elektronische databank meteen naslagwerk.
	Het universele recyclingsymbool, -logo of -pictogram is een internationaal erkend symbool dat wordt gebruikt om recyclebare materialen aan te duiden. Het recyclingsymbool behoort tot het publieke domein en is geen handelsmerk.
	Dit symbool wordt gebruikt voor het markeren van materialen die bestemd zijn om in aanraking te komen met voedsel in de Europese Unie, zoals gedefinieerd in verordening (EC) nr. 1935/2004

BESCHRIJVING APPARAAT

Over dit apparaat

De Princess 01.249455.01.001 is een koffiemachine. Het apparaat kan worden gebruikt voor Nespresso (of soortgelijke) cups.

Beoogd gebruik

Dit apparaat is uitsluitend bedoeld voor gebruik binnenshuis.
Dit apparaat is uitsluitend bedoeld voor huishoudelijk, niet-commercieel gebruik.
Dit apparaat is bedoeld om gebruikt te worden in huishoudelijke en soortgelijke toepassingen zoals:
- personeelskeuken in winkels, kantoren en andere werkomgevingen;
- boerderijen;
- door klanten in hotels, motels en andere types residentiële omgevingen;
- omgevingen van het type bed and breakfast

Elk gebruik van het apparaat anders dan beschreven in deze gebruiksaanwijzing wordt beschouwd als verkeerd gebruik en kan letsel of schade aan het apparaat veroorzaken en de garantie ongeldig maken.

Technische specificaties

Naam apparaat	Multicapsule Koffiezetapparaat
Artikelnummer	01.249455.01.001
Voeding	220-240V~ 50-60Hz
Vermogen	1450W
Stroomverbruik in uit-stand (W)	0.13W
Stroomverbruik in stand-bymodus (W)	0.22W
Tijd die de apparatuur nodig heeft om de toepasselijke spaarstand te bereiken (min)	N.V.T.

VOOR HET EERSTE GEBRUIK

- Haal het apparaat en de accessoires uit de doos. Verwijder de stickers, beschermende folie of plastic van het apparaat.
- Voordat je het apparaat voor het eerst gebruikt of na een lange pauze moet je het apparaat doorspoelen.
- Er zijn twee manieren om het waterreservoir te vullen: rechtstreeks in de machine met bijvoorbeeld een kan, of door het waterreservoir uit te nemen.

Het waterreservoir vullen

1. Til het deksel van het waterreservoir op **A❷**.
2. Verwijder het waterreservoir **A❸** uit de machine.
3. Het waterreservoir spoelen
4. Vul het waterreservoir **A❸** met koud schoon water.
5. Sluit het deksel van het waterreservoir en zet het waterreservoir weer stevig op zijn plaats,
6. Doe het netsnoer in een stopcontact.
7. Druk op een van de aan/uit-knoppen om het apparaat in te schakelen.
8. De koffiemachine begint met de verwarmingscyclus. Gedurende deze tijd knipperen de aan/uit-knoppen met een wit licht.
9. Het apparaat is klaar voor gebruik wanneer de aan/uit-knoppen branden met een constant wit licht.
10. Vul tijdens de eerste inschakeling het waterreservoir met minstens 500 ml water (zonder een capsule te plaatsen) en plaats een bakje onder de koffie-uitloop.

OPMERKING

Controleer of de aan/uit-knoppen branden met een constant wit licht.
Steek nooit vingers of voorwerpen in de pod-houder. Gebruik alleen compatibele capsules in de pod-houder.
Capsules met één dosis zijn bedoeld voor één portie. Capsules niet opnieuw gebruiken.
Plaats nooit meer dan één capsule tegelijk, want dan kan het apparaat defect raken.
Als de stroomtoevoer wordt onderbroken tijdens de koffieafgiftecyclus, herstel dan de stroomtoevoer en start de procedure opnieuw.
Leeg de lade met gebruikte capsules na ongeveer 7 keer gebruik.

Als de watertank leeg raakt tijdens de toevoercyclus:

1. Druk op de knop om de machine te stoppen.
2. Vul de watertank tot het aangegeven MAX-niveau.
3. Druk op dezelfde aan/uit-knop die eerder werd geselecteerd.
4. De knop begint te knipperen en de koffietoevoer start automatisch opnieuw.

GEBRUIK

1. Til de hendel helemaal op en breng de capsule in.
2. Sluit de hendel en plaats een kopje dat geschikt is voor de geselecteerde drank onder de koffie-uitloop.
3. Druk op de knop Espresso **B⓮** of de knop Lungo **B⓭** om de bereiding te starten.
4. Daarna stopt de koffiestroom automatisch.
5. Om je koffie handmatig te stoppen of bij te vullen, druk je nogmaals op dezelfde knop.
6. Enkele seconden na het beëindigen van de bereiding tilt u de hendel op en sluit u deze om de gebruikte capsule in de capsulecontainer uit te werpen.

Latte koffie bereiden

1. Vul het melkreservoir tot aan de MAX-indicator.
2. Maak het deksel vast en sluit het Latte Cup System aan op de machine.
3. Til de hendel helemaal op en breng de capsule in.
4. Sluit de hendel vervolgens stevig.
5. Plaats een kopje geschikt voor de gewenste hoeveelheid onder de koffie-uitloop.
6. Stel de melkuitloop af door hem met de hendel omhoog te brengen naar de juiste positie.
7. Druk op de Latte-knop om de melkafgifte te starten.
8. Zodra de melkstroom stopt, drukt u op de Espressoknop om de bereiding van de drank te voltooien.
9. Enkele seconden na het beëindigen van de bereiding tilt u de hendel op en sluit u deze om de gebruikte capsule in de capsulecontainer uit te werpen.

Als u meer melk nodig hebt, verwijdert u het deksel en vult u de melkcontainer bij zonder het MAX-niveau te overschrijden. Herhaal vervolgens stap 1-5.

Als de machine niet binnen 30 minuten na het bereiden van een recept op basis van melk wordt gebruikt, raadpleeg dan het gedeelte Reiniging en onderhoud

Programmering Drankhoeveelheid

1. Om de hoeveelheid drank te wijzigen, houd je de toets Espresso, Lungo of Melk minstens 2 seconden ingedrukt om de programmeermodus te openen.
2. Het brouwen begint en de geselecteerde knop knippert snel om aan te geven dat er geprogrammeerd wordt.
3. Laat de knop los wanneer het gewenste volume is bereikt.
4. De machine slaat deze instelling automatisch op voor toekomstige koffiebereidingen.

	Program-meerbare hoeveelheid	Min	Standaard	Max.
	Melkknop	5 seconden	20 seconden	60 seconden
	Lungo knop	25 seconden	25 seconden	60 seconden
	Espressoknop	5 seconden	15 seconden	25 seconden

Hoeveelheid herstellen naar standaardinstellingen

1. Houd de knoppen Espresso en Lungo minstens 3 seconden ingedrukt om de resetmodus te activeren.
2. Alle knoplampjes knipperen drie keer om aan te geven dat alle geprogrammeerde volumes teruggezet zijn naar de fabrieksinstellingen.

Stand-by modus

1. Het apparaat wordt uitgeschakeld na 9 inactieve minuten. Druk op een willekeurige knop om de stand-bymodus te annuleren.
2. Om de machine uit te schakelen, houdt u de knoppen Espresso en Lungo tegelijkertijd 1 seconde ingedrukt. Laat de knoppen los zodra alle indicatielampjes uitgaan. Dit bevestigt dat de machine nu is uitgeschakeld.
3. De machine kan opnieuw worden ingeschakeld door op een willekeurige knop te drukken.

REINIGING EN ONDERHOUD

Het apparaat reinigen

Reinig het apparaat altijd na elk gebruik.
Haal voor het schoonmaken de stekker uit het stopcontact en wacht tot het apparaat afgekoeld is.
Dompel het apparaat nooit onder in water of andere vloeistoffen en plaats het ook niet in de afwasmachine.
Alle onderdelen die niet in contact komen met elektrische onderdelen kunnen in de vaatwasser.
Gebruik bij het schoonmaken van het apparaat nooit agressieve chemische schoonmaakmiddelen die het apparaat kunnen beschadigen.
Gebruik bij het schoonmaken van het apparaat nooit scherpe of metalen voorwerpen.
Droog af met een schone theedoek, handdoek of keukenpapier en zet alle onderdelen weer in elkaar. Reinig de koffieuitloop **A❹** en de binnenkant van de machine regelmatig met een vochtige doek.
Ververs het water in de tank als deze 3 dagen niet is gebruikt.

Koffieautomaat schoonmaken

Voer voor een grondige reiniging eenmaal per week een koffiezetcyclus uit zonder een capsule te plaatsen.

De opvanglade en lekbak voor capsules reinigen

De lade voor gebruikte capsules en het lekbakje moeten na elke 4-5 keer gebruik of elke 2-3 dagen worden geleegd en gereinigd.
Verwijder de lekbak van de machine en til het rooster van de lekbak eraf.
Verwijder de opvanglade voor gebruikte capsules en leeg deze.
Reinig en droog alle onderdelen grondig voordat u ze weer in elkaar zet en terugplaatst in de machine.

De melkhouder reinigen

OPMERKING: Zorg ervoor dat het melkreservoir leeg is voordat u het reinigt. Anders kan er tijdens het proces melkresten gemorst worden.
Trek de melkhouder weg van het apparaat om hem los te maken.
Haal de melkhouder uit elkaar door de afzonderlijke onderdelen te scheiden.
Voor reiniging in de vaatwasser:
Plaats de 4 gedemonteerde onderdelen in het bovenste rek van je vaatwasser.
Voer een cyclus uit op een hoge temperatuur (50°C tot 60°C).
Voor handen wassen:
Week alle onderdelen minstens 30 minuten in heet drinkwater met een mild schoonmaakmiddel.
Spoel grondig met heet drinkwater om alle resten te verwijderen.

Het apparaat ontkalken

1. Verwijder het waterreservoir en maak het leeg.
2. Vul de tank opnieuw met een ontkalkingsoplossing en water, volgens de verhoudingen die op de verpakking van het ontkalkingsmiddel staan. Bevestig de tank weer op de machine.
3. Zet de machine aan en plaats een geschikte bak onder de koffie-uitloop.
4. Druk op de Lungo-knop en schenk ongeveer twee kopjes water in.
5. Laat de ontkalkingsoplossing 15-20 minuten inwerken zonder de machine te gebruiken.
6. Start de machine opnieuw op door op een willekeurige knop te drukken en druk vervolgens opnieuw op de Lungo-knop om de uitgifte te hervatten (deze stopt automatisch).
7. Herhaal dit totdat het waterreservoir helemaal leeg is.
8. Verwijder de tank en spoel hem grondig uit. Vul hem helemaal bij met vers drinkwater.
9. Plaats een bak onder de tuit en druk op de Lungo-knop om de volle tank door te spoelen met schoon water.
10. Vul de tank opnieuw en herhaal dit tot de watertank leeg is om de spoeling te voltooien.

PROBLEEMOPLOSSING

Probleem	Mogelijke oorzaak	Mogelijke oplossing
Er wordt geen koffie gezet.	Het waterreservoir **A❸** is leeg.	Vul of hervul het waterreservoir **A❸**
De koffie is niet heet genoeg.	De beker is te koud.	Verwarm de beker/mok voor.
	Er is kalkaanslag in het apparaat.	Ontkalk het apparaat.
	Het apparaat is nog niet volledig opgewarmd.	Verwarm een kop water om het circuit op te warmen.
Het apparaat lekt water.	Het waterreservoir **A❸** lekt.	Controleer of de klep goed op het waterreservoir geplaatst is. Pas de o-ring aan tot de juiste positie.
	Het afdruiprek **A❼** zit vol water.	Leeg het afdruiprek **A❼**.

OPMERKING

Als je net warme koffie hebt gezet, wacht dan even met zetten van koude koffie omdat de temperatuur in het apparaat nog hoog is.
Vanwege het drukverschil is de hoeveelheid koffie in de modus voor koude bereiding iets groter dan in de modus voor warme bereiding.

OPSLAG

Haal de stekker uit het stopcontact als het apparaat niet in gebruik is. Laat het afkoelen en bewaar het dan op een veilige, droge plek. Wikkel het snoer nooit om het apparaat. Hierdoor zal het snoer voortijdig slijten en breken. Behandel het snoer voorzichtig en vermijd rukken, draaien of trekken, vooral bij de stekkerverbindingen.
Bewaar het apparaat binnenshuis, op een droge plaats en buiten het bereik van kinderen.
Bewaar of gebruik het apparaat niet bij temperaturen lager dan 4°C, want bevriezing kan schade veroorzaken.
Bescherm het apparaat tegen stof en vuil

VERWIJDERING

Gooi elektrische apparaten niet weg met ongesorteerd huisvuil, maak gebruik van de faciliteiten voor gescheiden inzameling. Neem contact op met je gemeente voor informatie over de beschikbare inzamelsystemen. Weggooien van elektrische apparaten op vuilstortplaatsen kan maken dat gevaarlijke stoffen in het grondwater lekken en in de voedselketen terechtkomen, wat schadelijk is voor je gezondheid en welzijn. Als je oude apparaten vervangt door nieuwe, is de verkoper wettelijk verplicht je oude apparaat terug te nemen voor gratis verwijdering.

Ondersteuning

U kunt alle beschikbare informatie en reserveonderdelen vinden op www.princesshome.eu!

(FR) Mode d'emploi

Capsule and Latte Pro

Pièces principales (voir image A)

❶ Levier du chargeur de gélules
❷ Couvercle du réservoir d'eau
❸ Réservoir d'eau
❹ Unité de distribution de café
❺ Tiroir à capsules usagées
❻ Grille d'égouttage
❼ Bac récepteur
❽ Récipient à lait
❾ Couvercle de récipient à lait
❿ Support pour les récipients à lait
⓫ Bec verseur de lait

Panneau de commande (voir image B)

⓬ Bouton de lait
⓭ Bouton Lungo
⓮ Bouton Espresso

SÉCURITÉ

Précautions de sécurité

- En ignorant les consignes de sécurité, le fabricant ne peut pas être tenu responsable des dommages.
- Si le cordon d'alimentation est endommagé, il doit être remplacé par le fabricant, son agent de service ou des personnes également qualifiées afin d'éviter un danger.
- Ne déplacez jamais l'appareil en tirant sur le cordon et assurez-vous que le cordon ne s'emmêle pas.
- En cas de dysfonctionnement, de suspicion de dommages (par exemple à la suite d'une chute) ou d'autres problèmes, débranchez immédiatement l'appareil.
- L'entretien et les réparations ne doivent être effectués que par des centres de service agréés.
- L'utilisateur ne doit pas laisser l'appareil sans surveillance tant qu'il est branché sur l'alimentation électrique.
- Cet appareil est uniquement destiné à des utilisations domestiques et seulement dans le but pour lequel il est fabriqué.
- Cet appareil ne doit pas être utilisé par des enfants de moins de 8 ans. Cet appareil peut être utilisé par des enfants de 8 ans ou plus et des personnes présentant un handicap physique, sensoriel ou mental voire ne disposant pas des connaissances et de l'expérience nécessaires en cas de surveillance ou d'instructions sur l'usage de cet appareil en toute sécurité et de compréhension des risques impliqués. Les enfants ne doivent pas jouer avec l'appareil. Maintenez l'appareil et son cordon d'alimentation hors de portée des enfants de moins de 8 ans. Le nettoyage et la maintenance utilisateur ne doivent pas être confiés à des enfants sauf s'ils ont 8 ans ou plus et sont sous surveillance.
- Afin de vous éviter un choc électrique, n'immergez pas le cordon, la prise ou l'appareil dans de l'eau ou autre liquide.
- Pour la première utilisation, il est conseillé de lire attentivement le manuel au préalable et de le conserver correctement pour une utilisation future.
- Si des bruits anormaux, des odeurs, de la fumée ou toute autre panne ou casse sont constatés pendant le fonctionnement, vous devez éteindre l'interrupteur et le débrancher. Ensuite, contactez votre centre de service pour la réparation. Ne réparez pas par vous-même.
- Conservez l'appareil et le cordon à l'abri de la chaleur, de la lumière directe du soleil, de l'eau, de l'humidité, des arêtes vives, etc.
- Le cordon d'alimentation ne doit pas pendre des tables ou des étagères.
- Ne pas utiliser à l'extérieur.
- Ne touchez pas les parties chaudes de l'appareil (comme le groupe porte-cartouches) immédiatement après l'utilisation.
- Soyez prudent lors de la distribution de boissons, car du liquide chaud peut être projeté.

⚠ AVERTISSEMENT

Risque pour la sécurité lié à un usage non prévu :
- Utilisez uniquement l'appareil comme décrit dans ce manuel utilisateur.
- N'utilisez jamais l'appareil en cas de signes de détérioration ou de défauts visibles. Remplacez toujours immédiatement un appareil endommagé ou défectueux.
- N'effectuez pas de réglages sur l'appareil. Les réglages peuvent compromettre la sécurité, la garantie et le bon fonctionnement.
- Ne placez pas l'appareil sur des surfaces chaudes ou à proximité de flammes nues, car cela pourrait l'endommager ou présenter un risque pour la sécurité.
- Éteignez l'appareil avant d'y fixer des accessoires, de le nettoyer ou d'intervenir en cas de problème.
- Ne mettez pas l'appareil en marche s'il n'est pas rempli d'eau.

Risque d'électrocution lié au court-circuitage :
- Ne plongez jamais l'unité moteur dans l'eau ou tout autre liquide. Ne nettoyez l'unité moteur qu'avec un chiffon doux et humide.
- N'ouvrez jamais l'appareil. L'appareil ne peut être ouvert que pour l'entretien assuré par un technicien agréé.
- Ne soulevez jamais l'appareil par le câble électrique. Soulever l'appareil par le câble électrique peut endommager ce dernier. Soulevez uniquement l'appareil en tenant la base.
- Ne remplacez jamais le câble électrique par vos soins. Faites toujours remplacer le câble électrique par le fabricant, son réparateur ou une personne à la qualification similaire.
- Débranchez toujours le câble d'alimentation lorsque l'appareil n'est pas utilisé ou sans surveillance, et avant de le nettoyer.
- Avant toute utilisation, vérifiez toujours si la tension indiquée sur la plaque signalétique de votre appareil correspond à la tension de votre réseau.

Risque pour la sécurité pour les enfants :
- Tenir l'appareil et les accessoires hors de portée des enfants.
- Les enfants doivent être surveillés pour veiller à ce qu'ils ne jouent pas avec l'appareil.

Risque d'incendie lié à la surchauffe :
- Placez toujours l'appareil sur une surface stable, plane et résistante à la chaleur et à l'humidité.
- Placez toujours l'appareil sur une surface stable, plane et résistante à la chaleur et à l'humidité. Ne laissez jamais l'appareil sans surveillance pendant son utilisation. Utilisez uniquement l'appareil sous surveillance. Éteignez l'appareil et débranchez le câble électrique de la prise de courant lorsque vous quittez la pièce.

Risque d'incendie lié au court-circuitage :
- N'utilisez jamais l'appareil à proximité immédiate d'une salle de bains, d'une douche ou d'une piscine.
- Ne faites jamais tomber l'appareil et évitez les chocs. Des vibrations excessives peuvent entraîner le desserrage des raccords et peuvent nuire au bon fonctionnement de l'appareil. Arrêtez d'utiliser l'appareil si celui-ci est tombé.

Risques pour la sécurité en raison des parties tranchantes :
- Une tige pointue se trouve dans la partie supérieure de l'adaptateur de capsule. Il est interdit de mettre la main ou le doigt sur les parties proches de la tige après le retrait de l'adaptateur.

AVIS

Risque d'endommager l'appareil :
- N'utilisez jamais de produits de nettoyage chimiques agressifs qui peuvent endommager l'appareil pendant que vous nettoyez l'appareil.
- Conservez l'appareil et le cordon à l'abri de la chaleur, de la lumière directe du soleil, de l'eau, de l'humidité, des arêtes vives, etc.

⚠ ATTENTION
- Ne pas utiliser la machine si le réservoir d'eau est vide **A❸**.
- N'ouvrez pas le levier **A❶** lorsque la machine est en train de préparer un café.
- Rincez soigneusement le réservoir d'eau **A❸** avec de l'eau fraîche avant de l'utiliser pour la première fois. Nettoyez l'appareil à l'aide d'un chiffon humide uniquement.

AVANT-PROPOS

Au sujet de ce document

Ce mode d'emploi contient toutes les informations pour une utilisation correcte, sûre et efficace de l'appareil.
Assurez-vous d'avoir lu et compris les instructions de ce manuel utilisateur dans leur intégralité avant d'utiliser l'appareil.
Rangez toujours ce manuel utilisateur en lieu sûr près de l'appareil pour consultation ultérieure.
Ce manuel est rédigé dans sa version d'origine en anglais. Toutes les autres langues sont des documents traduits.

Symboles généraux

Symbole	Description
	En vigueur en France : Le produit ou l'emballage peuvent être recyclés et les composants doivent être éliminés séparément. Respectez les réglementations locales.
	En vigueur en Italie : Le produit ou l'emballage peuvent être recyclés et les composants doivent être éliminés séparément. Respectez les réglementations locales.
CE	Ce produit est conforme aux exigences de conformité des règlements ou directives européens en vigueur.
	Le Point vert est une marque déposée de Der Grüne Punkt - Duales System Deutschland GmbH et est une marque déposée dans le monde entier. Le logo ne peut être utilisé que par des clients de DSD GmbH titulaires d'une licence valide d'utilisation de la marque ou par des entreprises engagées dans la gestion des déchets en République Fédérale Allemande. Cela s'applique également à lareproduction du logo par des tiers dans un dictionnaire, uneencyclopédie ou une base de données électronique contenant unmanuel de référence.
	Le symbole, le logo ou l'icône universel de recyclage est un symbole internationalement reconnu utilisé pour désigner les matériaux recyclables. Le symbole du recyclage relève du domaine public et n'est pas une marque déposée.
	Ce symbole est utilisé pour le marquage des matériaux destinés à entrer en contact avec les aliments dans l'Union Européenne, tel que défini dans le règlement (CE) n° 1935/2004.

DESCRIPTION DE L'APPAREIL

Au sujet de l'appareil

La Princess 01.249455.01.001 est une machine à café. L'appareil peut être utilisé pour traiter des capsules Nespresso (ou similaires).

Usage prévu

Cet appareil n'est destiné qu'à une utilisation à l'intérieur.
Cet appareil est destiné exclusivement à un usage domestique et non commercial.
Cet appareil est destiné à être utilisé dans des applications domestiques et similaires telles que :
- les cuisines du personnel dans les magasins, les bureaux et autres environnements de travail ;
- les fermes ;
- par les clients dans les hôtels, les motels et autres environnements de type résidentiel ;
- des environnements de type "chambres d'hôtes".

Toute utilisation de l'appareil autre que celle décrite dans ce manuel utilisateur est considérée comme une mauvaise utilisation et peut causer des blessures ou des dommages à l'appareil et annuler la garantie.

Spécifications techniques

Nom de l'appareil	Machine à Café Multi-capsules
Numéro de référence	01.249455.01.001
Alimentation	220-240V~ 50-60Hz

PRINCESS®

EN User manual
NL Gebruikshandleiding
FR Mode d'emploi
DE Benutzerhandbuch
ES Manual del usuario
PT Manual do utilizador
IT Manuale d'uso
SV Bruksanvisning
PL Instrukcja obsługi
CS Uživatelská příručka
SK Používateľská príručka

Capsule and Latte Pro

01.249455.01.001

IN NEED OF ACCESSORIES? VISIT **WWW.PRINCESSHOME.EU/NL-NL/CUSTOMERSERVICE/ACCESSORIES-SPAREPARTS**
FOR ACCESSORIES AND SPARE PARTS TO EXTEND YOUR ITEM!

© Princess | Swaardvenstraat 65 | 5048 AV Tilburg | The Netherlands | www.princesshome.eu

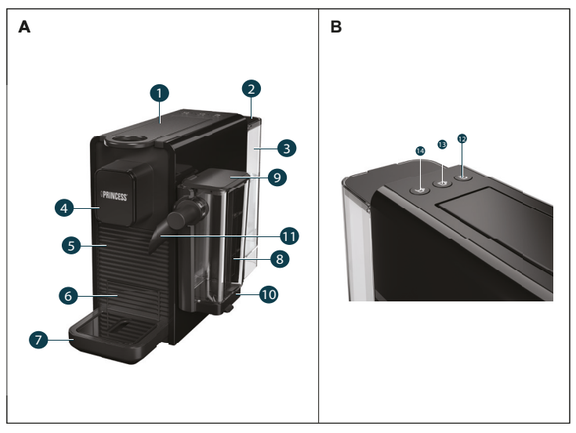

Puissance	1450W
Consommation électrique en mode arrêt (W)	0.13W
Consommation électrique en mode veille (W)	0.22W
Temps nécessaire à l'équipement pour atteindre le mode basse consommation applicable (min)	N/A

AVANT LA PREMIÈRE UTILISATION

- Sortez l'appareil et les accessoires de la boîte. Retirez les autocollants, la feuille de protection ou le plastique de l'appareil.
- Avant d'utiliser l'appareil pour la première fois ou après de longues périodes sans utilisation, l'appareil doit être rincé.
- Il y a deux façons de remplir le réservoir d'eau : directement dans la machine en utilisant par exemple une carafe, ou en retirant le réservoir d'eau.

Remplissage du réservoir d'eau

1. Soulevez le couvercle du réservoir **A❷**
2. Retirez le réservoir d'eau **A❸** de la machine.
3. Rincer le réservoir d'eau
4. Remplissez le réservoir **A❸** avec de l'eau fraîche.
5. Fermez le couvercle du réservoir d'eau et remettez le réservoir d'eau en place en toute sécurité,
6. Branchez le cordon d'alimentation sur une prise secteur.
7. Appuyez sur l'un des boutons d'alimentation pour mettre l'appareil en marche.
8. La machine à café commence le cycle de chauffage. Pendant ce temps, les boutons d'alimentation clignotent d'une lumière blanche.
9. L'appareil est prêt à être utilisé lorsque les boutons d'alimentation s'allument d'une lumière blanche constante.
10. Lors de la première mise en marche, remplissez le réservoir d'eau avec au moins 500 ml d'eau (sans insérer de capsule) et placez un récipient sous l'écoulement du café.

AVIS

Assurez-vous que les boutons d'alimentation sont allumés d'une lumière blanche constante.
Ne jamais introduire les doigts ou des objets dans le porte-dosette. Seules les capsules compatibles doivent être utilisées dans le porte-dosette.
Les gélules unidoses sont conçues pour délivrer une seule portion. Ne pas réutiliser les capsules.
N'insérez jamais plus d'une capsule à la fois, car cela pourrait entraîner un dysfonctionnement de l'appareil.
Si l'alimentation électrique est interrompue pendant le cycle de distribution du café, rétablissez l'alimentation et recommencez la procédure.
Après environ 7 utilisations, videz le tiroir à capsules usagées.

Si le réservoir d'eau se vide pendant le cycle d'alimentation :

1. Appuyez sur le bouton pour arrêter la machine.
2. Remplir le réservoir d'eau jusqu'au niveau MAX indiqué.
3. Appuyez sur le même bouton d'alimentation que celui sélectionné précédemment.
4. Le bouton commence à clignoter et la procédure d'approvisionnement en café redémarre automatiquement.

UTILISATION

1. Soulever complètement le levier et insérer la capsule.
2. Fermez le levier et placez une tasse adaptée à la boisson choisie sous l'écoulement du café.
3. Appuyez sur la touche Espresso **B⓮** ou sur la touche Lungo **B⓭** pour lancer la préparation.
4. Une fois l'opération terminée, l'écoulement du café s'arrête automatiquement.
5. Pour arrêter ou compléter manuellement votre café, appuyez à nouveau sur le même bouton.
6. Quelques secondes après la fin de la préparation, soulevez et fermez le levier pour éjecter la gélule usagée dans le conteneur à gélules.

Préparation du café latte

1. Remplissez le récipient à lait jusqu'à l'indicateur MAX.
2. Fixez le couvercle et connectez le Latte Cup System à la machine.
3. Soulever complètement le levier et insérer la capsule.
4. Refermez ensuite le levier en toute sécurité.
5. Placez une tasse correspondant à la quantité souhaitée sous l'orifice d'écoulement du café.
6. Réglez l'écoulement du lait en le soulevant vers le haut pour le mettre dans la bonne position à l'aide du levier.
7. Appuyez sur la touche Latte pour lancer la distribution de lait.
8. Lorsque l'écoulement du lait s'arrête, appuyez sur le bouton Espresso pour terminer la préparation de la boisson.
9. Quelques secondes après la fin de la préparation, soulevez et fermez le levier pour éjecter la gélule usagée dans le conteneur à gélules.

Lorsque vous avez besoin de plus de lait, retirez le couvercle et remplissez le récipient de lait sans dépasser le niveau MAX. Répétez ensuite les étapes 1 à 5.

Si la machine n'est pas utilisée dans les 30 minutes suivant la préparation d'une recette à base de lait, reportez-vous à la section nettoyage et entretien.

Programmation de la quantité de boissons

1. Pour modifier la quantité de la boisson, touchez et maintenez la touche Espresso, Lungo ou lait pendant au moins 2 secondes pour passer en mode programmation.
2. L'infusion commence et la touche sélectionnée clignote rapidement pour indiquer que la programmation est en cours.
3. Relâchez la touche lorsque le volume souhaité est atteint.
4. La machine mémorise automatiquement ce réglage pour les prochaines préparations de café.

	Quantité programmable	Min	Par défaut	Max.
	Bouton de lait	5 secondes	20 secondes	60 secondes
	Bouton Lungo	25 secondes	25 secondes	60 secondes
	Bouton Espresso	5 secondes	15 secondes	25 secondes

Rétablissement des paramètres par défaut de la quantité

1. Touchez et maintenez les boutons Espresso et Lungo pendant au moins 3 secondes pour entrer dans le mode de réinitialisation.
2. Tous les voyants des boutons clignotent trois fois, indiquant que tous les volumes programmés ont été réinitialisés aux paramètres d'usine par défaut.

Mode veille

1. L'appareil s'éteint après 9 minutes d'inactivité. Appuyez sur n'importe quelle touche pour annuler le mode veille.
2. Pour éteindre la machine, appuyez simultanément sur les boutons Espresso et Lungo pendant 1 seconde. Relâchez les boutons une fois que tous les voyants lumineux se sont éteints, ce qui confirme que la machine est maintenant éteinte.
3. La machine peut être réactivée en appuyant sur n'importe quel bouton.

NETTOYAGE ET ENTRETIEN

Nettoyage de l'appareil

Nettoyez toujours l'appareil après chaque utilisation.
Avant le nettoyage, débranchez l'appareil et attendez qu'il refroidisse.
Ne plongez jamais l'appareil dans l'eau ou d'autres liquides et ne le mettez jamais au lave-vaisselle.
Toutes les pièces qui n'entrent pas en contact avec les composants électriques peuvent être lavées au lave-vaisselle.
N'utilisez jamais de produits de nettoyage chimiques agressifs qui peuvent endommager l'appareil pendant que vous nettoyez l'appareil.
N'utilisez jamais d'objets tranchants ou métalliques pour nettoyer l'appareil.
Séchez avec une serviette, un chiffon ou du papier propre, et réassemblez toutes les pièces. Nettoyez régulièrement l'orifice de sortie du café **A❹** et l'intérieur de la machine à l'aide d'un chiffon humide.
Changer l'eau du réservoir s'il n'est pas utilisé pendant 3 jours.

Nettoyage des distributeurs de café

Pour un nettoyage en profondeur, effectuez une fois par semaine un cycle d'infusion de café sans insérer de capsule.

Nettoyage du tiroir de récupération des capsules et du plateau d'égouttage

Le tiroir à capsules usagées et le plateau d'égouttage doivent être vidés et nettoyés toutes les 4 à 5 utilisations ou tous les 2 à 3 jours.
Retirez le bac d'égouttage de l'appareil, puis soulevez la grille du bac d'égouttage.
Retirer et vider le tiroir de collecte des capsules usagées.
Nettoyez et séchez soigneusement toutes les pièces avant de les remonter et de les replacer dans la machine.

Nettoyage du récipient à lait

REMARQUE: Assurez-vous que le récipient à lait est vide avant de procéder au nettoyage. Sinon, le lait restant peut se répandre pendant l'opération.
Tirez sur le récipient à lait pour le détacher de l'appareil.
Démonter le récipient à lait en séparant ses différents éléments.
Pour le nettoyage au lave-vaisselle :
Placez les 4 éléments démontés dans le panier supérieur de votre lave-vaisselle.
Effectuer un cycle à haute température (50°C à 60°C).
Pour le lavage des mains :
Faire tremper tous les composants dans de l'eau potable chaude avec un détergent doux pendant au moins 30 minutes.
Rincer abondamment à l'eau potable chaude pour éliminer tous les résidus.

Détartrage de l'appareil

1. Retirer et vider le réservoir d'eau.
2. Remplissez le réservoir avec une solution de détartrage et de l'eau, en respectant les proportions indiquées sur l'emballage du produit détartrant. Fixez à nouveau le réservoir à la machine.
3. Mettez la machine sous tension et placez un récipient approprié sous l'écoulement du café.
4. Appuyez sur la touche Lungo et distribuez environ deux tasses d'eau.
5. Laissez agir la solution de détartrage pendant 15 à 20 minutes sans utiliser la machine.
6. Redémarrez la machine en appuyant sur n'importe quelle touche, puis appuyez à nouveau sur la touche Lungo pour reprendre la distribution (elle s'arrêtera automatiquement).
7. Répétez l'opération jusqu'à ce que le réservoir d'eau soit complètement vide.
8. Retirez le réservoir et rincez-le soigneusement. Remplissez-le complètement avec de l'eau potable fraîche.
9. Placez un récipient sous le bec verseur et appuyez sur le bouton Lungo pour rincer le réservoir plein avec de l'eau propre.
10. Remplissez à nouveau le réservoir et répétez l'opération jusqu'à ce que le réservoir d'eau soit vide pour terminer le rinçage.

DÉPANNAGE

Problème	Cause possible	Solution possible
Aucun café n'est préparé.	Le réservoir d'eau **A❸** est vide.	Remplir ou compléter le réservoir d'eau **A❸**
Le café n'est pas assez chaud.	La tasse est trop froide.	Préchauffez le gobelet/ la tasse.
	L'appareil est entartré.	Détartrez l'appareil.
	L'appareil n'est pas encore complètement réchauffé.	Faites couler une tasse d'eau pour réchauffer le circuit.
L'appareil présente une fuite d'eau.	Le réservoir **A❸** présente une fuite.	Vérifiez que la vanne du réservoir est dans la bonne position. Ajustez le joint torique dans la bonne position.
	Le bac récepteur **A❼** est plein d'eau.	Videz le bac récepteur **A❼**.

AVIS

Si vous venez de préparer un café chaud, attendez un peu avant de faire un café froid car la température à l'intérieur de l'appareil est encore élevée.
La quantité de café obtenue en mode Infusion froide est un peu plus importante qu'en mode Infusion chaude, car la pression est différente.

RANGEMENT

Débranchez l'appareil quand vous ne l'utilisez pas. Laissez-le refroidir, puis conservez-le dans un endroit sûr et sec. N'enroulez jamais le cordon autour de l'appareil. Le cordon risquerait de s'user et de casser prématurément. Manipulez le cordon avec précaution et évitez de le tordre ou de le soumettre à des tensions, en particulier au niveau des connexions.
Rangez l'appareil à l'intérieur, dans un endroit sec et hors de portée des enfants.
Ne pas stocker ou utiliser la machine à des températures inférieures à 4°C, car le gel peut l'endommager.
Protégez la machine de la poussière et de la saleté

ÉLIMINATION

Ne jetez pas les appareils électriques avec les déchets municipaux non triés ; veuillez utiliser les installations de collecte sélective. Contactez votre administration locale pour obtenir des informations concernant les systèmes de collecte disponibles. Si les appareils électriques sont jetés dans des décharges ou des dépotoirs, des substances dangereuses peuvent s'infiltrer dans la nappe phréatique et dans la chaîne alimentaire, nuisant ainsi à votre santé et à votre bien-être. Lorsque vous remplacez un appareil usagé par un nouveau, le détaillant est légalement tenu de reprendre votre ancien appareil pour une mise au rebut sans frais.

Assistance

Vous retrouvez toutes les informations et pièces de rechange sur www.princesshome.eu!

DE **Benutzerhandbuch**

Capsule and Latte Pro

Hauptteile (siehe Bild A)

❶ Hebel des Kapselfüllers
❷ Wassertankabdeckung
❸ Wassertank
❹ Kaffee-Ausgabeeinheit
❺ Gebrauchte Kapselschublade
❻ Abtropfgitter
❼ Tropfschale
❽ Milchbehälter
❾ Milchbehälterdeckel
❿ Halterung für Milchbehälter
⓫ Milchauslauf

Bedienfeld (siehe Bild B)

⓬ Milchtaste
⓭ Lungo-Taste
⓮ Espresso-Taste

SICHERHEIT

Sicherheitsvorkehrungen

- Durch das Ignorieren der Sicherheitsanweisungen kann der Hersteller nicht für Schäden haftbar gemacht werden.
- Wenn das Netzkabel beschädigt ist, muss es vom Hersteller, seinem Kundendienst oder gleich qualifizierten Personen ausgetauscht werden, um Gefahren zu vermeiden.
- Verschieben Sie das Gerät niemals, indem Sie am Kabel ziehen, und stellen Sie sicher, dass das Kabel nicht verwickelt wird.
- Im Falle einer Fehlfunktion, eines vermuteten Schadens (z. B. durch einen Sturz) oder anderer Probleme ziehen Sie sofort den Netzstecker.
- Wartungen und Reparaturen dürfen nur von autorisierten Servicestellen durchgeführt werden.
- Das Gerät darf nicht unbeaufsichtigt sein, wenn es eingesteckt ist.
- Dieses Gerät darf nur für den Haushaltsgebrauch und nur für den Zweck benutzt werden, für den es hergestellt wurde.
- Dieses Gerät darf nicht von Kindern unter 8 Jahren verwendet werden. Dieses Gerät darf von Kindern ab 8 Jahren und von Personen mit eingeschränkten körperlichen, sensorischen oder geistigen Fähigkeiten oder einem Mangel an Erfahrung und Kenntnissen verwendet werden, sofern diese Personen beaufsichtigt oder über den sicheren Gebrauch des Geräts unterrichtet wurden und die damit verbundenen Gefahren verstanden haben. Kinder dürfen mit dem Gerät nicht spielen. Halten Sie das Gerät und sein Anschlusskabel außerhalb der Reichweite von Kindern unter 8 Jahren. Reinigungs- und Wartungsarbeiten dürfen nicht von Kindern vorgenommen werden, es sei denn, sie sind älter als 8 und werden beaufsichtigt.
- Tauchen Sie das Kabel, den Stecker oder das Gerät nicht in Wasser oder andere Flüssigkeiten, um einen elektrischen Schlag zu vermeiden.
- Für die erste Inbetriebnahme empfiehlt es sich, die Anleitung sorgfältig im Voraus zu lesen und sie für zukünftige Verwendung aufzubewahren.
- Wenn während des Betriebs ungewöhnliche Geräusche, Gerüche, Rauch oder andere Fehler oder Brüche auftreten, sollten Sie den Schalter ausschalten und das Gerät ausstecken. Kontaktieren Sie dann Ihr Servicezentrum zwecks Reparatur. Reparieren Sie es nicht selbst.
- Halten Sie das Gerät und das Kabel fern von Hitze, direktem Sonnenlicht, Wasser, Feuchtigkeit, scharfen Kanten usw.
- Das Netzkabel sollte nicht lose von Tischen oder Regalen herabhängen.
- Nicht im Freien verwenden.
- Berühren Sie keine heißen Teile des Geräts (wie z. B. die Patronenhaltergruppe) unmittelbar nach der Verwendung.
- Seien Sie bei der Ausgabe von Getränken vorsichtig, da heiße Flüssigkeit verspritzen kann.

⚠ WARNUNG

Sicherheitsrisiko durch unsachgemäßen Gebrauch:

- Verwenden Sie das Gerät nur so, wie es in dieser Bedienungsanleitung beschrieben ist.
- Benutzen Sie das Gerät niemals, wenn es sichtbare Anzeichen von Schäden oder Mängeln aufweist. Ersetzen Sie ein beschädigtes oder defektes Gerät immer sofort.
- Nehmen Sie niemals irgendwelche Veränderungen an dem Gerät vor. Solche Veränderungen können die Sicherheit, die Garantie und den ordnungsgemäßen Betrieb beeinträchtigen.
- Stellen Sie das Gerät nicht auf heiße Oberflächen oder in die Nähe von offenen Flammen, da dies zu Schäden führen oder ein Sicherheitsrisiko darstellen kann.
- Schalten Sie das Gerät aus, bevor Sie Zubehörteile anbringen, es reinigen oder Störungen beseitigen.
- Schalten Sie das Gerät nicht ein, wenn es nicht mit Wasser gefüllt ist.

Stromschlaggefahr durch Kurzschluss:

- Tauchen Sie die Motoreinheit niemals in Wasser oder andere Flüssigkeiten. Reinigen Sie die Motoreinheit mit einem weichen, feuchten Tuch.
- Öffnen Sie das Gerät niemals. Das Gerät darf nur zu Wartungszwecken von einem befugten Techniker geöffnet werden.
- Ziehen Sie das Gerät niemals am Netzkabel hoch. Wenn Sie das Gerät am Netzkabel anheben, kann dieses beschädigt werden. Heben Sie das Gerät nur am Sockel an.
- Wechseln Sie das Netzkabel niemals selbst aus. Lassen Sie das Netzkabel immer vom Hersteller, dessen Kundendienstmitarbeiter oder einer ähnlich qualifizierten Person austauschen.
- Trennen Sie das Gerät immer am Netzkabel von der Stromversorgung, wenn es unbeaufsichtigt zurückgelassen wird, sowie vor der Reinigung.
- Überprüfen Sie vor dem Gebrauch, ob die auf dem Typenschild Ihres Geräts angegebene Spannung mit der bei Ihnen vorliegenden Netzspannung übereinstimmt.

Sicherheitsrisiko für Kinder:

- Bewahren Sie das Gerät und das Zubehör außerhalb der Reichweite von Kindern auf.
- Reinigung und Benutzerwartung dürfen nicht von Kindern durchgeführt werden, es sei denn, sie sind älter als 8 Jahre und werden beaufsichtigt.

Brandgefahr durch Überhitzung:

- Stellen Sie das Gerät stets auf eine stabile, flache, hitze- und feuchtigkeitsbeständige Oberfläche.
- Stellen Sie das Gerät stets auf eine stabile, flache, hitze- und feuchtigkeitsbeständige Oberfläche. Lassen Sie das Gerät während des Betriebs niemals unbeaufsichtigt. Benutzen Sie das Gerät nur unter Aufsicht. Schalten Sie das Gerät ab und ziehen Sie den Netzstecker aus der Steckdose, wenn Sie den Raum verlassen.

Brandgefahr durch Kurzschluss:

- Benutzen Sie das Gerät niemals in der unmittelbaren Umgebung einer Badewanne, einer Dusche oder eines Schwimmbeckens.
- Lassen Sie das Gerät niemals fallen und vermeiden Sie Stöße. Übermäßige Vibrationen können zu gelockerten Verbindungen führen und die ordnungsgemäße Funktionsfähigkeit des Geräts beeinträchtigen. Verwenden Sie das Gerät nicht mehr, nachdem es heruntergefallen ist.

Sicherheitsrisiko durch scharfe Teile:

- In der Oberseite des Kapseladapters befindet sich eine scharfe Nadel. Achten Sie darauf, dass Sie nach dem Entfernen des Adapters mit der Hand oder mit einem Finger nicht in die Nähe der Nadel gelangen.

HINWEIS

Gefahr einer Beschädigung des Geräts:

- Reinigen Sie das Gerät niemals mit aggressiven chemischen Reinigungsmitteln, die es beschädigen können.
- Halten Sie das Gerät und das Kabel fern von Hitze, direktem Sonnenlicht, Wasser, Feuchtigkeit, scharfen Kanten usw.

⚠ VORSICHT

- Betreiben Sie das Gerät nicht mit einem leeren Wassertank **A❸**.
- Öffnen Sie den Hebel **A❶** nicht, wenn das Gerät brüht.
- Spülen Sie den Wassertank **A❸** gründlich mit frischem Wasser aus, bevor Sie ihn zum ersten Mal benutzen. Reinigen Sie das Gerät nur mit einem feuchten Tuch.

VORWORT

Über dieses Dokument

Dieses Benutzerhandbuch enthält alle Informationen für die korrekte, sichere und effiziente Nutzung des Geräts.
Vergewissern Sie sich, dass Sie die Anweisungen in diesem Benutzerhandbuch gründlich und vollständig gelesen und verstanden haben, bevor Sie das Gerät benutzen.
Bewahren Sie dieses Benutzerhandbuch immer in der Nähe des Geräts auf, um später darin nachschlagen zu können.
Dieses Handbuch ist im Original auf Englisch verfasst. Alle anderen Sprachfassungen sind übersetzte Dokumente.

Allgemeine Symbole

Symbol	Beschreibung
	Gültig für Frankreich: Das Produkt oder die Verpackung kann recycelt und die Bestandteile müssen getrennt entsorgt werden. Die örtlichen Vorschriften beachten.
	Gültig für Italien: Das Produkt oder die Verpackung kann recycelt und die Bestandteile müssen getrennt entsorgt werden. Die örtlichen Vorschriften beachten.
	Dieses Produkt erfüllt die Konformitätsanforderungen der geltenden europäischen Verordnungen oder Richtlinien.
	Der Grüne Punkt ist das eingetragene Markenzeichen der„Der Grüne Punkt – Duales System Deutschland GmbH“ und istweltweit als Marke geschützt. Das Logo darf nur von Kunden derDSD GmbH, welche über einen gültigen Markennutzungsvertragverfügen, oder von beauftragten Entsorgungsunternehmen innerhalbder Bundesrepublik Deutschland genutzt werden. Dies gilt auch fürdie Darstellung des Logos durch Dritte in einem Wörterbuch, einerEnzyklopädie oder einer elektronischen Datenbank, welche einNachschlagewerk enthält.
	Das universelle Recycling-Symbol, -Logo oder -Zeichen ist ein international anerkanntes Symbol zur Kennzeichnung von recycelbaren Materialien. Das Recycling-Symbol ist gemeinfrei und kein Markenzeichen.
	Dieses Symbol wird zur Kennzeichnung von Materialien verwendet, die dazu bestimmt sind, in der Europäischen Union mit Lebensmitteln in Berührung zu kommen, wie in der Verordnung (EU) Nr. 1935/2004 definiert.

BESCHREIBUNG DES GERÄTS

Über dieses Gerät

Die Princess 01.249455.01.001 ist eine Kaffeemaschine. Das Gerät kann zur Verarbeitung von Nespresso (oder ähnlichen) Kapseln verwendet werden.

Vorgesehene Verwendung

Dieses Gerät ist nur für den Gebrauch in Innenräumen bestimmt.
Dieses Gerät ist ausschließlich für den Haushaltsgebrauch, nicht für gewerbliche Zwecke, geeignet.
Dieses Gerät ist für den Gebrauch im Haushalt und für ähnliche Anwendungen ausgelegt. Verwendungsbeispiele:

- in Küchen für Mitarbeiter in Läden, Büros und anderen gewerblichen Bereichen;
- Gutshäuser;
- Kunden in Hotels, Motels und anderen Wohneinrichtungen;
- Frühstückspensionen und ähnliche Unterkünfte.

Jegliche Verwendung des Geräts, die nicht in diesem Benutzerhandbuch beschrieben ist, gilt als Missbrauch, kann zu Verletzungen oder Beschädigungen des Geräts führen und führt zum Erlöschen der Garantie.

Technische Daten

Name des Geräts	Mehrkapsel-Kaffeemaschine
Artikelnummer	01.249455.01.001
Stromversorgung	220-240V~ 50-60Hz
Leistung	1450W
Leistungsaufnahme im Aus-Zustand (W)	0.13W
Leistungsaufnahme im Standby-Modus (W)	0.22W
Zeit, die das Gerät benötigt, um in den entsprechenden Energiesparmodus zu gelangen (min)	K.A.

VOR DEM ERSTEN GEBRAUCH

- Nehmen Sie das Gerät und das Zubehör aus der Verpackung. Entfernen Sie die Aufkleber, Schutzfolie oder Plastik vom Gerät.
- Vor der ersten Benutzung des Geräts oder nach längeren Pausen muss das Gerät gespült werden.
- Es gibt zwei Möglichkeiten, den Wassertank zu füllen: direkt in die Maschine, z. B. mit einer Kanne, oder durch Herausnehmen des Wassertanks.

Den Wassertank befüllen

1. Den Tankdeckel **A❷** anheben.
2. Entfernen Sie den Wassertank **A❸** von der Maschine.
3. Spülen Sie den Wassertank aus
4. Den Tank **A❸** mit kaltem Frischwasser füllen.
5. Schließen Sie den Wassertankdeckel und setzen Sie den Wassertank wieder fest ein,
6. Schließen Sie das Netzkabel an einer Steckdose an.
7. Drücken Sie eine der Einschalttasten, um das Gerät einzuschalten.
8. Die Kaffeemaschine beginnt mit dem Aufheizvorgang. Während dieser Zeit blinken die Tasten für die Stromversorgung und die Zufuhr mit einem weißen Licht.
9. Das Gerät ist einsatzbereit, wenn die Tasten für die Stromversorgung mit einem weißen Dauerlicht aufleuchten.
10. Füllen Sie beim ersten Einschalten den Wassertank mit mindestens 500 ml Wasser (ohne eine Kapsel einzulegen) und stellen Sie ein Gefäß unter den Kaffeeauslauf.

HINWEIS

Vergewissern Sie sich, dass die Netz-/Versorgungstasten mit einem gleichmäßigen weißen Licht leuchten.
Stecken Sie niemals Finger oder Gegenstände in den Kapselhalter. Verwenden Sie nur kompatible Kapseln im Pod-Halter.
Einzeldosis-Kapseln sind so konzipiert, dass nur eine Portion abgegeben wird. Die Kapseln dürfen nicht wiederverwendet werden.
Legen Sie niemals mehr als eine Kapsel auf einmal ein, da dies zu einer Fehlfunktion des Geräts führen kann.
Wenn die Stromversorgung während des Kaffeeausgabezyklus unterbrochen wird, stellen Sie die Stromversorgung wieder her und starten Sie den Vorgang erneut.
Leeren Sie das Fach für gebrauchte Kapseln nach etwa 7 Anwendungen.

Wenn der Wassertank während des Versorgungszyklus leer wird:

1. Drücken Sie die Taste, um das Gerät anzuhalten.
2. Füllen Sie den Wassertank bis zum angegebenen MAX-Füllstand.
3. Drücken Sie dieselbe Netz-/Versorgungstaste, die Sie zuvor gewählt haben.
4. Die Taste beginnt zu blinken, und der Kaffeebezug wird automatisch wieder aufgenommen.

GEBRAUCH

1. Heben Sie den Hebel vollständig an und setzen Sie die Kapsel ein.
2. Schließen Sie den Hebel und stellen Sie eine für das gewählte Getränk geeignete Tasse unter den Kaffeeauslauf.
3. Drücken Sie die Espresso-Taste **B⓮** oder die Lungo-Taste **B⓭**, um die Zubereitung zu starten.
4. Danach wird der Kaffeefluss automatisch gestoppt.
5. Um den Kaffee manuell zu stoppen oder nachzufüllen, drücken Sie dieselbe Taste erneut.
6. Einige Sekunden nach Beendigung der Zubereitung heben und schließen Sie den Hebel, um die gebrauchte Kapsel in den Kapselbehälter auszuwerfen.

Zubereitung von Milchkaffee

1. Füllen Sie den Milchbehälter bis zur MAX-Anzeige.
2. Befestigen Sie den Deckel und schließen Sie das Latte Cup System an das Gerät an.
3. Heben Sie den Hebel vollständig an und setzen Sie die Kapsel ein.
4. Schließen Sie dann den Hebel wieder fest.
5. Stellen Sie eine für die gewünschte Menge geeignete Tasse unter den Kaffeeauslauf.
6. Stellen Sie den Milchauslauf ein, indem Sie ihn mit dem Hebel nach oben in die

richtige Position heben.
7. Drücken Sie die Latte-Taste, um die Milchausgabe zu starten.
8. Sobald der Milchfluss stoppt, drücken Sie die Espressotaste, um die Zubereitung des Getränks abzuschließen.
9. Einige Sekunden nach Beendigung der Zubereitung heben und schließen Sie den Hebel, um die gebrauchte Kapsel in den Kapselbehälter auszuwerfen.

Wenn mehr Milch benötigt wird, nehmen Sie den Deckel ab und füllen Sie den Milchbehälter wieder auf, ohne den MAX-Füllstand zu überschreiten. Wiederholen Sie dann die Schritte 1-5.

Wenn das Gerät nicht innerhalb von 30 Minuten nach der Zubereitung eines Rezepts auf Milchbasis verwendet wird, lesen Sie den Abschnitt Reinigung und Wartung

Programmierung Getränkemenge
1. Um die Getränkemenge zu ändern, halten Sie die Espresso-, Lungo- oder Milchtaste mindestens 2 Sekunden lang gedrückt, um in den Programmiermodus zu gelangen.
2. Der Brühvorgang beginnt, und die gewählte Taste blinkt schnell, um anzuzeigen, dass die Programmierung im Gange ist.
3. Lassen Sie die Taste los, wenn die gewünschte Lautstärke erreicht ist.
4. Das Gerät speichert diese Einstellung automatisch für zukünftige Kaffeezubereitungen.

	Programmier-bare Menge	Min	Standard	Max.
	Milchtaste	5 Sekunden	20 Sekunden	60 Sekunden
	Lungo-Taste	25 Sekunden	25 Sekunden	60 Sekunden
	Espresso-Taste	5 Sekunden	15 Sekunden	25 Sekunden

Zurücksetzen der Menge auf die Standardeinstellungen
1. Halten Sie sowohl die Espresso- als auch die Lungo-Taste mindestens 3 Sekunden lang gedrückt, um in den Reset-Modus zu gelangen.
2. Alle Tastenleuchten blinken dreimal und zeigen damit an, dass alle programmierten Lautstärken auf die Werkseinstellungen zurückgesetzt wurden.

Standby-Modus
1. Das Gerät schaltet sich nach 9 inaktiven Minuten aus. Drücken Sie eine beliebige Taste, um den Standby-Modus zu beenden.
2. Um das Gerät auszuschalten, halten Sie die Tasten Espresso und Lungo gleichzeitig 1 Sekunde lang gedrückt. Lassen Sie die Tasten los, sobald alle Kontrollleuchten erloschen sind - dies bestätigt, dass das Gerät jetzt ausgeschaltet ist.
3. Das Gerät kann durch Drücken einer beliebigen Taste wieder aktiviert werden.

REINIGUNG UND WARTUNG

Gerät reinigen
Reinigen Sie das Gerät nach jedem Gebrauch.
Ziehen Sie vor der Reinigung den Netzstecker und warten Sie, bis das Gerät abgekühlt ist.
Tauchen Sie das Gerät niemals in Wasser oder andere Flüssigkeiten und stellen Sie es niemals in die Spülmaschine.
Alle Teile, die nicht mit elektrischen Komponenten in Berührung kommen, können in der Spülmaschine gereinigt werden.
Reinigen Sie das Gerät niemals mit aggressiven chemischen Reinigungsmitteln, die es beschädigen können.
Verwenden Sie niemals scharfe oder metallische Gegenstände, wenn Sie das Gerät reinigen.
Trocknen Sie das Gerät mit einem frischen und sauberen Handtuch, Lappen oder Papier ab, und bauen Sie alle Teile wieder zusammen. Reinigen Sie den Kaffeeauslauf **A❹** und das Innere des Geräts regelmäßig mit einem feuchten Tuch.
Wechseln Sie das Wasser im Tank, wenn Sie ihn einige Tage lang nicht benutzen 3.

Reinigung von Kaffeeautomaten
Für eine gründliche Reinigung führen Sie einmal pro Woche einen Kaffeebrühzyklus durch, ohne eine Kapsel einzulegen.

Reinigen der Kapselsammelschublade und der Auffangwanne
Die Schublade für gebrauchte Kapseln und die Abtropfschale sollten alle 4-5 Benutzungen oder alle 2-3 Tage geleert und gereinigt werden.
Nehmen Sie die Tropfschale aus dem Gerät und heben Sie dann das Gitter der Tropfschale ab.
Entfernen und leeren Sie die Sammelschublade für gebrauchte Kapseln.
Reinigen und trocknen Sie alle Teile gründlich, bevor Sie sie wieder zusammenbauen und in die Maschine einsetzen.

Reinigung des Milchbehälters
HINWEIS: Stellen Sie sicher, dass der Milchbehälter vor der Reinigung leer ist.
Andernfalls kann die restliche Milch während des Vorgangs verschüttet werden.
Ziehen Sie den Milchbehälter vom Gerät weg, um ihn abzunehmen.
Zerlegen Sie den Milchbehälter, indem Sie ihn in seine Einzelteile zerlegen.
Für die Reinigung in der Spülmaschine:
Legen Sie die 4 demontierten Teile in das obere Fach Ihres Geschirrspülers.
Führen Sie einen Zyklus bei einer hohen Temperatur (50°C bis 60°C) durch.
Zum Händewaschen:
Weichen Sie alle Teile mindestens 30 Minuten lang in heißem Trinkwasser mit einem milden Reinigungsmittel ein.
Gründlich mit heißem Trinkwasser abspülen, um alle Rückstände zu entfernen.

Entkalkung des Geräts
1. Entfernen und entleeren Sie den Wassertank.
2. Füllen Sie den Tank mit einer Entkalkungslösung und Wasser auf, wobei Sie die auf der Verpackung des Entkalkungsmittels angegebenen Mengenverhältnisse beachten. Bringen Sie den Tank wieder an der Maschine an.
3. Schalten Sie das Gerät ein und stellen Sie einen geeigneten Behälter unter den Kaffeeauslauf.
4. Drücken Sie die Lungo-Taste und geben Sie etwa zwei Tassen Wasser aus.
5. Lassen Sie die Entkalkungslösung 15-20 Minuten einwirken, ohne das Gerät zu benutzen.
6. Starten Sie das Gerät neu, indem Sie eine beliebige Taste drücken, und drücken Sie dann erneut die Lungo-Taste, um die Ausgabe fortzusetzen (sie stoppt automatisch).
7. Wiederholen Sie diesen Vorgang, bis der Wassertank vollständig entleert ist.
8. Nehmen Sie den Tank heraus und spülen Sie ihn gründlich aus. Füllen Sie ihn vollständig mit frischem Trinkwasser auf.
9. Stellen Sie einen Behälter unter den Auslauf und drücken Sie die Lungo-Taste, um den vollen Tank mit sauberem Wasser zu spülen.
10. Füllen Sie den Tank wieder auf und wiederholen Sie den Vorgang, bis der Wassertank leer ist, um die Spülung abzuschließen.

FEHLERBEHEBUNG

Problem	Mögliche Ursache	Mögliche Lösung
Es wird kein Kaffee gebrüht.	Der Wassertank **A❸** ist leer.	Wassertank auffüllen oder nachfüllen **A❸**
Der Kaffee ist nicht heiß genug.	Die Tasse ist zu kalt.	Heizen Sie die Tasse/den Becher vor.
	Im Gerät hat sich Kalk angesammelt.	Entkalken Sie das Gerät.
	Das Gerät ist noch nicht vollständig aufgewärmt.	Brühen Sie eine Tasse Wasser auf, um den Kreislauf aufzuwärmen.
Aus dem Gerät tritt Wasser aus.	Der Wassertank **A❸** ist undicht.	Prüfen Sie, ob das Ventil am Wassertank in der richtigen Position steht. Bringen Sie den O-Ring in die richtige Position.
	Die Tropfschale **A❼** ist voll mit Wasser.	Leeren Sie die Tropfschale **A❼**.

HINWEIS

Wenn Sie gerade heißen Kaffee gebrüht haben, warten Sie bitte eine Weile, bevor Sie kalt gebrühten Kaffee zubereiten, da die Temperatur im Inneren des Geräts noch hoch ist.
Die Kaffeemenge im Kaltbrüh-Modus ist etwas größer als im Heißbrüh-Modus, da der Druck unterschiedlich ist.

LAGERUNG
Ziehen Sie den Stecker aus der Steckdose, wenn das Gerät nicht benutzt wird. Lassen Sie das Gerät abkühlen und lagern Sie es dann an einem sicheren, trockenen Ort.
Wickeln Sie das Kabel niemals um das Gerät. Dies führt zu vorzeitigem Verschleiß und Bruch des Kabels. Behandeln Sie das Kabel vorsichtig und vermeiden Sie es, daran zu rütteln, es zu verdrehen oder zu zerren, insbesondere an den Steckverbindungen.
Bewahren Sie das Gerät drinnen an einem trockenen Ort und außerhalb der Reichweite von Kindern auf.
Lagern oder betreiben Sie das Gerät nicht bei Temperaturen unter 4°C, da es durch Einfrieren beschädigt werden kann.
Schützen Sie das Gerät vor Staub und Schmutz

ENTSORGUNG
Dieses Gerät darf am Ende seiner Lebensdauer nicht in den Hausmüll geworfen werden, sondern muss an einer zentralen Stelle für das Recycling von elektrischen und elektronischen Haushaltsgeräten abgegeben werden. Dieses Symbol auf dem Gerät, der Gebrauchsanweisung und der Verpackung macht Sie auf dieses wichtige Thema aufmerksam. Die in diesem Gerät verwendeten Materialien können recycelt werden. Durch das Recycling von gebrauchten Haushaltsgeräten leisten Sie einen wichtigen Beitrag zum Schutz unserer Umwelt. Erkundigen Sie sich bei Ihren örtlichen Behörden nach der Rücknahmestelle.

Support
Sie finden alle erhältlichen Informationen und Ersatzteile auf www.princesshome.eu!

ES **Manual del usuario**

Capsule and Latte Pro

Partes principales (ver imagen A)
❶ Palanca del cargador de cápsulas
❷ Tapa del depósito de agua
❸ Depósito de agua
❹ Unidad dispensadora de café
❺ Cajón de cápsulas usadas
❻ Bandeja recogegotas
❼ Bandeja de goteo
❽ Contenedor de leche
❾ Tapa del recipiente de leche
❿ Soporte para recipientes de leche
⓫ Salida de leche

Panel de control (ver imagen B)
⓬ Botón de leche
⓭ Botón Lungo
⓮ Botón Espresso

SEGURIDAD

Precauciones de seguridad
- Al ignorar las instrucciones de seguridad, el fabricante no puede ser considerado responsable de los daños.
- Si el cable de alimentación está dañado, debe ser reemplazado por el fabricante, su agente de servicio o personas igualmente calificadas para evitar peligros.
- Nunca mueva el aparato tirando del cable y asegúrese de que el cable no quede enredado.
- En caso de mal funcionamiento, sospecha de daños (por ejemplo, por una caída) u otros problemas, desenchufe inmediatamente la máquina.
- Las revisiones y reparaciones sólo deben ser realizadas por Centros de Servicio Autorizados.
- El usuario no debe dejar el aparato sin supervisión mientras esté conectado a la red eléctrica.
- Este aparato se debe utilizar únicamente para el uso doméstico y sólo para las funciones para las que se ha diseñado.
- Este aparato no debe ser utilizado por niños menores de 8 años. Este aparato puede ser utilizado por niños a partir de los 8 años y por personas con capacidades físicas, sensoriales o mentales reducidas, o que no tengan experiencia ni conocimientos, si son supervisados o instruidos en el uso del aparato de forma segura y entienden los riesgos implicados. Los niños no pueden jugar con el aparato. Mantenga el aparato y el cable fuera del alcance de los niños menores de 8 años. Los niños no podrán realizar la limpieza ni el mantenimiento reservado al usuario a menos que tengan más de 8 años y cuenten con supervisión.
- Para protegerse contra una descarga eléctrica, no sumerja el cable, el enchufe ni el aparato en el agua o cualquier otro líquido.
- Para la primera operación, es recomendable leer el manual cuidadosamente de antemano y guardarlo adecuadamente para su uso futuro.
- Si se detecta ruido anormal, olor, humo o cualquier otra falla o rotura durante el funcionamiento, debe apagar el interruptor y desenchufarlo. Luego, póngase en contacto con su centro de servicio para su reparación. No intente repararlo usted mismo.
- Mantenga el aparato y el cable alejados del calor, la luz solar directa, el agua, la humedad, bordes afilados, etc.
- El cable de alimentación no debe colgar suelto de mesas o estanterías.
- No utilizar en exteriores.
- No toque las partes calientes de la máquina (como el grupo portacartuchos) inmediatamente después de su uso.
- Tenga cuidado al dispensar bebidas, ya que puede salpicar líquido caliente.

⚠ ADVERTENCIA

Riesgo en la seguridad debido a un mal uso:
- Utilice el aparato sólo de la forma que se describe en este manual del usuario.
- Nunca utilice el aparato si hay signos visibles de daños o defectos. Si un aparato esta dañado o defectuoso, sustitúyalo inmediatamente.
- Nunca realice ninguna modificación en el aparato. Dichas modificaciones pueden afectar a la seguridad, la garantía y al correcto funcionamiento del mismo.
- No coloque la máquina sobre superficies calientes ni cerca de llamas, ya que podría dañarse o suponer un riesgo para la seguridad.
- Apague el aparato antes de colocar cualquier accesorio, de limpiarlo o de gestionar cualquier contratiempo.
- No encienda el aparato sin que esté lleno de agua.

Peligro de descarga eléctrica por cortocircuito:
- Nunca sumerja la unidad de motor en agua o cualquier otro líquido. Limpie la unidad de motor solo con un paño suave y húmedo.
- No abra nunca el aparato. El aparato sólo puede abrirse para realizar operaciones de mantenimiento por parte de un técnico autorizado.
- Nunca levante el aparato tirando del cable de alimentación. Levantar el aparato usando el cable de alimentación puede dañar dicho cable. Levante el aparato sólo sujetándolo por la base.
- Nunca cambie el cable de alimentación personalmente. Permita que sea el fabricante, su servicio oficial o una persona con una cualificación similar quien sustituya el cable de alimentación.
- Desenchufe siempre el cable de alimentación cuando el electrodoméstico no esté en uso o esté sin supervisión, y antes de limpiarlo.
- Compruebe siempre si el voltaje indicado en la placa de características de su electrodoméstico coincide con el de su red eléctrica antes de utilizarlo.

Peligro de seguridad para los niños:
- Mantenga el aparato y los accesorios fuera del alcance de los niños.
- Deberá supervisar a los menores para asegurarse de que no jueguen con el aparato.

Peligro de incendio por sobrecalentamiento:
- Coloque siempre el aparato sobre una superficie estable, plana, resistente al calor y a la humedad.
- Coloque siempre el aparato sobre una superficie estable, plana, resistente al calor y a la humedad. Nunca deje el aparato desatendido cuando esté en funcionamiento. Utilice el aparato únicamente bajo supervisión. Apague el aparato y desconecte el cable de alimentación de la toma de corriente cuando salga de la habitación.

Peligro de incendio por cortocircuito:
- No utilice nunca el aparato cerca de un baño, una ducha o una piscina.
- Nunca deje caer el aparato y evite que se golpee. Las vibraciones excesivas pueden provocar que las conexiones se aflojen, lo que podría influir en el correcto funcionamiento del aparato. Deje de utilizar el aparato si este se ha caído.

Peligro para la seguridad debido a piezas cortantes:
- Hay una aguja afilada en la parte superior del adaptador de cápsulas. Está prohibido introducir la mano o el dedo en cualquier parte cercana a esa aguja después de retirar el adaptador.

AVISO

Riesgo de dañar el aparato:
- Nunca utilice productos de limpieza químicos y agresivos que puedan dañar el aparato al limpiarlo.
- Mantenga el aparato y el cable alejados del calor, la luz solar directa, el agua, la humedad, bordes afilados, etc.

⚠ ATENCIÓN
- No ponga en marcha la máquina con el depósito de agua vacío **A❸**.
- No abra la palanca **A❶** cuando la máquina esté colando café.
- Enjuague a fondo el depósito de agua **A❸** con agua dulce antes del primer uso. Limpie el aparato únicamente con un paño húmedo.

PRÓLOGO
Acerca de este manual
Este manual de usuario contiene toda la información para un uso correcto, seguro y eficiente del aparato.
Asegúrese de leer y entender completamente las instrucciones de este manual del usuario antes de utilizar el aparato.
Guarde siempre este manual del usuario en un lugar seguro cerca del aparato para consultas futuras.
El original de este manual está escrito en inglés. Todos los demás idiomas son traducciones del documento.

Símbolos generales

Símbolo	Descripción
	Aplicable en Francia: El producto y el empaquetado se pueden reciclar y los componentes se pueden desechar separadamente. Sigue las regulaciones locales.
	Aplicable en Italia: El producto y el empaquetado se pueden reciclar y los componentes se pueden desechar separadamente. Sigue las regulaciones locales.
CE	El producto cumple los requisitos de conformidad de las regulaciones o directivas europeas aplicables.
	The Green Dot es la marca registrada de Der Grüne Punkt – Duales System Deutschland GmbH y está protegida como marca comercial en todo el mundo. El logotipo solo puede usarse por clientes de DSD GmbH con un contrato válido para uso de la marca comercial, o por empresas participantes de gestión de residuos en la República Federal de Alemania. Esto también se aplica para la reproducción del logo por terceros en un diccionario, enciclopedia o base electrónica de datos que incluya un manual de referencia.
	El símbolo, logo o icono universal de reciclaje es un símbolo reconocido en todo el mundo y usado para designar materiales reciclables. Este símbolo de reciclaje es de dominio público y no es una marca comercial.
	Este símbolo se usa para marcar materiales que estarán en contacto con alimentos en la Unión Europea, como se define en el reglamento (CE) n.º 1935/2004.

DESCRIPCIÓN DEL APARATO
Acerca del aparato
Princess 01.249455.01.001 es una cafetera eléctrica. El aparato puede utilizarse con cápsulas Nespresso (o similares).

Uso adecuado
Este aparato está diseñado exclusivamente para su uso en interiores.
Este electrodoméstico está destinado exclusivamente a un uso doméstico y no comercial.
Este electrodoméstico está destinado para el uso en el hogar y en aplicaciones similares como:
- por el personal de tiendas, oficinas y otros entornos de trabajo para su uso en las zonas de cocina;
- casas de campo;
- por clientes en hoteles, moteles y otros entornos de tipo residencial;
- entornos de tipo bed and breakfast.

Cualquier uso del aparato distinto al descrito en este manual del usuario se considera un mal uso y podría causar lesiones o daños al aparato, quedando anulada la garantía.

Especificaciones técnicas

Nombre del aparato	Cafetera Multicápsula
Número de artículo	01.249455.01.001
Fuente de alimentación	220-240V~ 50-60Hz
Alimentación	1450W
Consumo en modo apagado (W)	0.13W
Consumo en modo de espera (W)	0.22W
Tiempo necesario para que el equipo alcance el modo de bajo consumo aplicable (min)	N/A

ANTES DEL PRIMER USO
- Saque el aparato y los accesorios de la caja. Retire las etiquetas, la lámina protectora o el plástico del aparato.
- Antes de utilizar el aparato por primera vez o después de una pausa prolongada, debe enjuagarse.
- Hay dos formas de llenar el depósito de agua: directamente en la máquina utilizando, por ejemplo, una jarra, o extrayendo el depósito.

Rellenado del depósito de agua
1. Levanta la tapa del depósito de agua **A❷**.
2. Extrae el depósito de agua **A❸** de la máquina.
3. Aclarar el depósito de agua
4. Llena el depósito **A❸** con agua potable fría.
5. Cierre la tapa del depósito de agua y vuelva a colocarlo en su sitio,
6. Conecte el cable de alimentación a la toma de pared.
7. Pulse uno de los botones de encendido para encender la máquina.
8. La cafetera iniciará el ciclo de calentamiento. Durante este tiempo, los botones de encendido/apagado parpadearán con una luz blanca.
9. La máquina está lista para su uso cuando los botones de encendido/alimentación se iluminan con una luz blanca fija.
10. Durante el primer encendido, llene el depósito de agua con al menos 500 ml de agua (sin insertar ninguna cápsula) y coloque un recipiente debajo de la salida de café.

AVISO
Asegúrese de que los botones de encendido/alimentación están iluminados con una luz blanca fija.
No introduzca nunca los dedos ni objetos en el portacápsulas. En el portacápsulas sólo deben utilizarse cápsulas compatibles.
Las cápsulas monodosis están diseñadas para dispensar una sola dosis. No reutilice las cápsulas.
No introduzca nunca más de una cápsula a la vez, ya que podría provocar un mal funcionamiento de la máquina.
Si se interrumpe el suministro eléctrico durante el ciclo de dispensación de café, restablezca la alimentación y reinicie el procedimiento.
Después de aproximadamente 7 usos, vacíe el cajón de cápsulas usadas.

Si el depósito de agua se vacía durante el ciclo de suministro:
1. Pulse el botón para detener la máquina.
2. Llene el depósito de agua hasta el nivel MAX indicado.
3. Pulse el mismo botón de encendido/apagado seleccionado anteriormente.
4. El botón comenzará a parpadear y el procedimiento de suministro de café se reiniciará automáticamente.

USO
1. Levante completamente la palanca e introduzca la cápsula.
2. Cierre la palanca y coloque una taza adecuada para la bebida seleccionada debajo de la salida de café.
3. Pulse el botón Espresso **B⓮** o el botón Lungo **B⓭** para iniciar la preparación.
4. Una vez hecho esto, el flujo de café se detendrá automáticamente.
5. Para parar o rellenar manualmente el café, vuelva a pulsar el mismo botón.
6. Unos segundos después de finalizar la preparación, levante y cierre la palanca para expulsar la cápsula usada al contenedor de cápsulas.

Preparación del café Latte
1. Llene el recipiente de leche hasta el indicador MAX.
2. Fije la tapa y conecte el sistema Latte Cup a la máquina.
3. Levante completamente la palanca e introduzca la cápsula.
4. A continuación, cierre bien la palanca.
5. Coloque una taza adecuada para la cantidad deseada debajo de la salida de café.
6. Ajuste la salida de leche levantándola hacia arriba hasta la posición correcta mediante la palanca.
7. Pulse el botón Latte para iniciar la dispensación de leche.
8. Una vez que se detenga el flujo de leche, pulse el botón Espresso para completar la preparación de la bebida.
9. Unos segundos después de finalizar la preparación, levante y cierre la palanca para expulsar la cápsula usada al contenedor de cápsulas.

Cuando necesite más leche, retire la tapa y rellene el recipiente de leche sin sobrepasar el nivel MAX. A continuación, repita los pasos del 1 al 5.

Si la máquina no se utiliza en los 30 minutos siguientes a la preparación de una receta a base de leche, consulte la sección de limpieza y mantenimiento

Programación Cantidad de bebidas
1. Para cambiar la cantidad de bebida, mantenga pulsado el botón Espresso, Lungo o leche durante al menos 2 segundos para acceder al modo de programación.
2. Comenzará la preparación y el botón seleccionado parpadeará rápidamente para indicar que la programación está en curso.
3. Suelte el botón cuando alcance el volumen deseado.
4. La máquina guardará automáticamente este ajuste para futuras preparaciones de café.

	Cantidad programable	Min	Predetermi-nada	Máx.
	Botón de leche	5 segundos	20 segundos	60 segundos
	Botón Lungo	25 segundos	25 segundos	60 segundos
	Botón Espresso	5 segundos	15 segundos	25 segundos

Restablecer la cantidad a los valores predeterminados
1. Mantenga pulsados los botones Espresso y Lungo durante al menos 3 segundos para acceder al modo de reinicio.
2. Todas las luces de los botones parpadearán tres veces, indicando que todos los volúmenes programados se han restablecido a los valores predeterminados de fábrica.

Modo de espera
1. El aparato se apagará después de 9 minutos inactivo. Pulse cualquier botón para cancelar el modo de espera.
2. Para apagar la máquina, mantenga pulsados los botones Espresso y Lungo simultáneamente durante 1 segundo. Suelte los botones cuando se apaguen todos los indicadores luminosos, lo que confirmará que la máquina está apagada.
3. La máquina puede reactivarse pulsando cualquier botón.

LIMPIEZA Y MANTENIMIENTO

Limpieza del aparato
Limpia siempre el dispositivo después del uso.
Antes de limpiar, desenchufe el aparato y espere a que el aparato se enfríe.
No sumerja nunca el aparato en agua u otros líquidos ni lo introduzca en el lavavajillas.
Todas las piezas que no entran en contacto con los componentes eléctricos pueden lavarse en el lavavajillas.
Nunca utilice productos de limpieza químicos y agresivos que puedan dañar el aparato al limpiarlo.
No utilice nunca objetos afilados o metálicos para limpiar el aparato.
Séquelo con una toalla, un paño o papel limpio y vuelva a montar todas las piezas.
Limpie la salida de café **A❹** y el interior de la máquina regularmente con un paño húmedo.
Cambie el agua del depósito si no lo utiliza durante 3 días.

Limpieza del dispensador de café
Para una limpieza en profundidad, realice un ciclo de preparación de café una vez a la semana sin insertar ninguna cápsula.

Limpieza del cajón de recogida de cápsulas y de la bandeja de goteo
El cajón de cápsulas usadas y la bandeja recogegotas deben vaciarse y limpiarse cada 4-5 usos o cada 2-3 días.
Retire la bandeja recogegotas de la máquina y, a continuación, levante la rejilla de la bandeja recogegotas.
Retire y vacíe el cajón de recogida de cápsulas usadas.
Limpie y seque bien todas las piezas antes de volver a montarlas y colocarlas en la máquina.

Limpieza del recipiente de la leche
NOTA: Asegúrese de que el recipiente de leche esté vacío antes de limpiarlo. De lo contrario, la leche restante podría derramarse durante el proceso.
Tire del recipiente de leche para separarlo del aparato.
Desmonte el recipiente de la leche separando sus componentes individuales.
Para limpiar en lavavajillas:
Coloque los 4 componentes desmontados en la rejilla superior de su lavavajillas.
Realice un ciclo a una temperatura alta (50°C a 60°C).
Para lavarse las manos:
Sumerja todos los componentes en agua potable caliente con un detergente suave durante al menos 30 minutos.
Aclarar abundantemente con agua potable caliente para eliminar todos los residuos.

Descalcificar el aparato
1. Retire y vacíe el depósito de agua.
2. Rellene el depósito con una solución desincrustante y agua, siguiendo las proporciones especificadas en el envase del producto desincrustante. Vuelva a colocar el depósito en la máquina.
3. Encienda la máquina y coloque un recipiente adecuado debajo de la salida de café.
4. Pulse el botón Lungo y dispense aproximadamente dos tazas de agua.
5. Deje que la solución desincrustante actúe durante 15-20 minutos sin utilizar la máquina.
6. Reinicie la máquina pulsando cualquier botón y, a continuación, pulse de nuevo el botón Lungo para reanudar la dispensación (se detendrá automáticamente).
7. Repita la operación hasta que el depósito de agua esté completamente vacío.
8. Retire el depósito y enjuáguelo a fondo. Rellénalo completamente con agua potable fresca.
9. Coloque un recipiente debajo de la boquilla y pulse el botón Lungo para enjuagar el depósito lleno con agua limpia.
10. Vuelva a llenar el depósito y repita hasta que el depósito de agua esté vacío para completar el aclarado.

SOLUCIÓN DE PROBLEMAS

Problema	Posible motivo	Posible solución
No se prepara café.	El depósito de agua **A❸** está vacío.	Llene o rellene el depósito de agua **A❸**
El café no está suficiente-mente caliente.	La taza está demasiado fría.	Precalienta la taza.
	Hay acumulación de cal en el aparato.	Descalcifica el aparato.
	El aparato aún no se ha calentado del todo.	Prepara una taza de agua para calentar el circuito.
El aparato pierde agua.	El depósito de agua **A❸** pierde agua.	Comprueba si la válvula del depósito de agua está en la posición correcta. Ajusta la junta tórica en la posición correcta.
	La bandeja de goteo **A❼** está llena de agua.	Vacía la bandeja de goteo **A❼**.

AVISO

Si acabas de preparar café caliente, espera un rato antes de preparar el café en frío, ya que la temperatura en el interior del aparato sigue siendo alta.
La cantidad de café del modo de preparación fría es un poco mayor que la del modo de preparación caliente, ya que su presión es diferente.

ALMACENAMIENTO
Desenchufe el aparato cuando no lo utilice. Déjelo enfriar y guárdelo en un lugar seguro y seco. No enrolle nunca el cable alrededor del aparato. Hará que el cable se desgaste y se rompa prematuramente. Maneje el cable con cuidado y evite tirar de él, retorcerlo o forzarlo, especialmente al conectarlo al enchufe.
Guarde el aparato en el interior, en un lugar seco y fuera del alcance de los niños.
No almacene ni utilice la máquina a temperaturas inferiores a 4°C, ya que la congelación puede causar daños.
Mantenga la máquina protegida del polvo y la suciedad

PRINCESS®

EN User manual
NL Gebruikshandleiding
FR Mode d'emploi
DE Benutzerhandbuch
ES Manual del usuario
PT Manual do utilizador
IT Manuale d'uso
SV Bruksanvisning
PL Instrukcja obsługi
CS Uživatelská příručka
SK Používateľská príručka

Capsule and Latte Pro

01.249455.01.001

IN NEED OF ACCESSORIES? VISIT **WWW.PRINCESSHOME.EU/NL-NL/CUSTOMERSERVICE/ACCESSORIES-SPAREPARTS**
FOR ACCESSORIES AND SPARE PARTS TO EXTEND YOUR ITEM!

© Princess | Swaardvenstraat 65 | 5048 AV Tilburg | The Netherlands | www.princesshome.eu

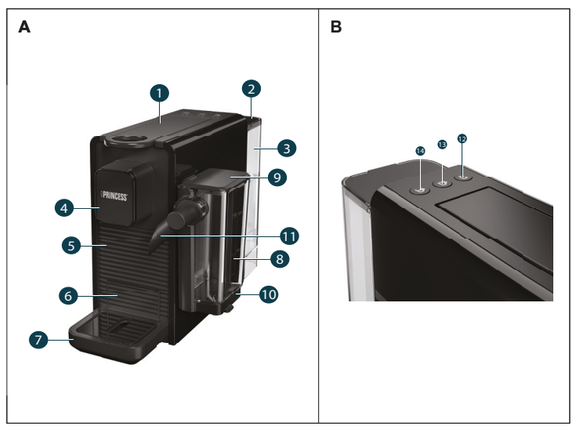

DESECHO

No deseches los aparatos eléctricos en un vertedero o un lugar donde no se separen los residuos. Usa instalaciones de recogida específicas para ellos. Contacta con tu gobierno local para obtener información sobre los sistemas de recogida disponibles. Si se desechan los aparatos eléctricos en un vertedero, sus sustancias químicas podrían filtrarse en las aguas del subsuelo y entrar en la cadena alimenticia, lo que podría acarrear daños en tu salud y bienestar. Cuando sustituyas un aparato antiguo por uno nuevo, el vendedor tiene la obligación legal de desechar gratis su antiguo aparato.

Ayuda
Puede encontrar toda la información y las piezas de repuesto disponibles en www.princesshome.eu.

PT **Manual do utilizador**

Capsule and Latte Pro

Partes principais (ver imagem A)
1. Alavanca do carregador de cápsulas
2. Tampa do depósito de água
3. Depósito de água
4. Unidade de distribuição de café
5. Gaveta de cápsulas usada
6. Grelhador com tabuleiro de recolha de gotas
7. Bandeja de gotejamento
8. Recipiente para leite
9. Tampa do recipiente para leite
10. Suporte do recipiente para leite
11. Bico de leite

Painel de controlo (ver imagem B)
12. Botão do leite
13. Botão Lungo
14. Botão expresso

SEGURANÇA

Precauções de segurança

- Ao ignorar as instruções de segurança, o fabricante não pode ser responsabilizado pelos danos.
- Se o cabo de alimentação estiver danificado, deve ser substituído pelo fabricante, pelo seu agente de serviço ou por pessoas igualmente qualificadas para evitar perigos.
- Nunca mova o aparelho puxando o cabo e certifique-se de que o cabo não fique enrolado.
- Em caso de mau funcionamento, suspeita de danos (por exemplo, devido a uma queda) ou outros problemas, desligue imediatamente a máquina da tomada.
- A assistência e as reparações só podem ser efectuadas por centros de assistência autorizados.
- O utilizador não deve abandonar o aparelho enquanto este estiver ligado à alimentação.
- Este aparelho destina-se apenas a utilização doméstica e para os fins para os quais foi concebido.
- Este aparelho não deve ser utilizado por crianças com idades compreendidas entre menos de 8 anos. Este aparelho pode ser utilizado por crianças com mais de 8 anos e por pessoas com capacidades físicas, sensoriais ou mentais reduzidas, assim como com falta de experiência e conhecimentos, caso sejam supervisionadas ou instruídas sobre como utilizar o aparelho de modo seguro e compreendam os riscos envolvidos. As crianças não devem brincar com o aparelho. Mantenha o aparelho e respetivo cabo fora do alcance de crianças com idade inferior a 8 anos. A limpeza e manutenção não devem ser realizadas por crianças a não ser que tenham mais de 8 anos e sejam supervisionadas.
- Para se proteger contra choques elétricos, não mergulhe o cabo, a ficha nem o aparelho em água ou qualquer outro líquido.
- Para a primeira operação, é aconselhável ler o manual cuidadosamente antecipadamente e guardá-lo adequadamente para uso futuro.
- Se durante a operação for detectado um ruído anormal, cheiro, fumaça ou qualquer outra falha ou quebra, deve desligar o interruptor e desligar o aparelho. Em seguida, entre em contato com o centro de serviço para reparo. Não tente reparar por si mesmo.
- Mantenha o equipamento e o cabo afastados do calor, da luz solar direta, da água, da humidade e de arestas cortantes, etc.
- O cabo de alimentação não deve ficar pendurado em mesas ou prateleiras.
- Não utilizar no exterior.
- Não tocar nas partes quentes do aparelho (como o grupo porta-cartucho) imediatamente após a utilização.
- Tenha cuidado durante a distribuição de bebidas, pois o líquido quente pode salpicar.

⚠ ATENÇÃO

Risco de segurança provocado pela utilização não prevista:
- Utilize apenas o eletrodoméstico conforme descrito neste manual do utilizador.
- Nunca utilize o eletrodoméstico se houver sinais visíveis de danos ou defeitos. Substitua sempre de imediato um eletrodoméstico danificado ou com defeitos.
- Nunca faça adaptações no eletrodoméstico. As adaptações podem afetar a segurança, a garantia e a operação apropriada.
- Não colocar a máquina sobre superfícies quentes ou perto de chamas, pois pode provocar danos ou colocar em risco a segurança.
- Desligue o equipamento antes de colocar acessórios, limpar ou resolver qualquer problema.
- Não ligue o equipamento com o depósito de água vazio.

Perigo de choque elétrico devido a curto-circuito:
- Nunca mergulhe a unidade do motor em água ou outros líquidos. Limpe a unidade do motor apenas com um pano macio, humedecido.
- Nunca abra o eletrodoméstico. O eletrodoméstico apenas deverá ser aberto para manutenção por um técnico autorizado.
- Nunca pegue no eletrodoméstico pelo cabo de potência. Se pegar no eletrodoméstico pelo cabo de potência, poderá danificar este cabo. Limite-se a pegar no eletrodoméstico segurando a base.
- Nunca deve ser o utilizador a substituir o cabo de potência. Faça com que seja sempre o fabricante, o seu agente da assistência ou uma pessoa com qualificações equivalentes a substituir o cabo de potência.
- Desligue sempre o cabo de alimentação da tomada quando o aparelho não estiver a ser usado ou ficar sem vigilância e antes de o limpar.
- Antes de usar, confirme sempre se a tensão indicada na chapa de tipo do aparelho corresponde a tensão da rede elétrica.

Perigo para a segurança das crianças:
- Mantenha o equipamento e acessórios fora do alcance das crianças.
- As crianças devem ser supervisionadas para garantir que não brincam com o eletrodoméstico.

Perigo de incêndio devido a sobreaquecimento:
- Coloque sempre o eletrodoméstico numa superfície estável, plana, resistente ao calor e à humidade.
- Coloque sempre o eletrodoméstico numa superfície estável, plana, resistente ao calor e à humidade. Nunca deixe o eletrodoméstico sem vigilância enquanto estiver a ser utilizado. Utilize apenas o eletrodoméstico com supervisão. Desligue o eletrodoméstico e retire o cabo de potência da tomada elétrica quando sair da divisão.

Perigo de incêndio devido a curto-circuito:
- Nunca utilize o eletrodoméstico na proximidade imediata de uma banheira, chuveiro ou piscina.
- Nunca deixe cair o eletrodoméstico e evite esbarrar nele. As vibrações excessivas podem originar o desaperto das ligações e influenciar o funcionamento adequado do eletrodoméstico. Deixe de utilizar o eletrodoméstico se o tiver deixado cair.

Risco de segurança devido a peças afiadas:
- Há uma agulha afiada no lado superior do adaptador de cápsulas. É proibido colocar as mãos ou os dedos em qualquer peça perto da agulha, após a remoção do adaptador.

AVISO

Risco de dano do eletrodoméstico:
- Nunca use produtos de limpeza com químicos agressivos que possam danificar o eletrodoméstico ao limpá-lo.
- Mantenha o equipamento e o cabo afastados do calor, da luz solar direta, da água, da humidade e de arestas cortantes, etc.

⚠ CUIDADO
- Não coloque a máquina em funcionamento com o depósito de água vazio **A3**.
- Não abra a alavanca **A1** quando a máquina estiver a fazer a preparação.
- Enxague abundantemente o depósito de água **A3** com água fresca, antes de o utilizar pela primeira vez. Limpe o equipamento exclusivamente com um pano húmido.

INTRODUÇÃO

Sobre este documento
Este manual do utilizador contém toda a informação destinada ao uso correto, seguro e eficiente do dispositivo.
Certifique-se de que leu na íntegra e compreendeu as instruções deste manual do utilizador, antes de começar a utilizar o eletrodoméstico.
Armazene sempre este manual do utilizador num local seguro, perto do eletrodoméstico, para futura referência.
Este manual está redigido, originalmente, em língua inglesa. Todas as outras línguas são documentos traduzidos.

Símbolos gerais

Símbolo	Descrição
	Aplicável em França: O produto ou a embalagem podem ser reciclados e os componentes têm de ser destruídos em separado. Siga as regulamentações locais.
	Aplicável em Itália: O produto ou a embalagem podem ser reciclados e os componentes têm de ser destruídos em separado. Siga as regulamentações locais.
CE	Este produto cumpre os requisitos de conformidade dos regulamentos ou diretivas europeias aplicáveis.
	The Green Dot é uma marca comercial registada da DerGrüne Punkt – Duales System Deutschland GmbH e é uma marcacomercial protegida em todo o mundo. O logótipo só poderá serusado pelos clientes da DSD GmbH que detenham um contrato demarca comercial válido ou por empresas envolvidas na gestão deresíduos, no território da República Federal da Alemanha. Istotambém se aplica à reprodução do logótipo por terceiros numdicionário, enciclopédia ou base de dados eletrónica que contenhaum manual de referência.
	O símbolo, logótipo ou ícone universal de reciclagem é um símbolo internacionalmente reconhecido que é usado para designar materiais recicláveis. O símbolo de reciclagem é do domínio público e não é uma marca comercial.
	Este símbolo é usado para marcar materiais que se destinam a entrar em contacto com alimentos na União Europeia, conforme definido no regulamento (CE) n.º 1935/2004.

DESCRIÇÃO DO ELETRODOMÉSTICO

Sobre este eletrodoméstico
A Princess 01.249455.01.001 é uma máquina de café. O aparelho pode ser usado para processar cápsulas Nespresso (ou semelhantes).

Uso pretendido
Este eletrodoméstico destina-se ao uso exclusivo em espaços interiores.
Este aparelho destina-se exclusivamente a uso doméstico; não se destina a uso comercial.
Este aparelho destina-se a ser usado em casas particulares e aplicações semelhantes, tais como:
- cozinhas de pessoal em zonas de lojas, escritórios e outros ambientes de trabalho;
- quintas;
- por clientes em hotéis, motéis e outros tipos de ambientes residenciais;
- ambientes do género hostel.

Qualquer outra utilização do eletrodoméstico que não seja a descrita neste manual do utilizador é considerada indevida e poderá causar ferimentos no utilizador ou danos no eletrodoméstico e anular a garantia.

Especificações técnicas

Nome do eletrodoméstico	Cafeteira Multi-Cápsulas
Número do artigo	01.249455.01.001
Fonte de energia	220-240V~ 50-60Hz
Alimentação	1450W
Consumo de energia no modo de desativação (W)	0.13W
Consumo de energia em modo de espera (W)	0.22W
Tempo necessário para o equipamento atingir o modo de baixo consumo aplicável (min)	N/A

ANTES DA PRIMEIRA UTILIZAÇÃO

- Retire o aparelho e os acessórios da caixa. Remova os adesivos, a película protetora ou o plástico do aparelho.
- Antes de utilizar o equipamento pela primeira vez ou ao fim de longas pausas, é necessário lavar a máquina.
- Há duas formas de encher o depósito de água: diretamente na máquina, por exemplo, utilizando um jarro, ou retirando o depósito de água.

Encher o depósito da água
1. Levante a tampa do depósito de água **A2**.
2. Retire o depósito de água **A3** da máquina.
3. Enxaguar o depósito de água
4. Encha o depósito de água **A3** com água fria limpa.
5. Feche a tampa do reservatório de água e volte a colocar o reservatório de água firmemente no lugar,
6. Ligue o cabo de alimentação a uma tomada de parede.
7. Premir um dos botões de alimentação para ligar o aparelho.
8. A máquina de café inicia o ciclo de aquecimento. Durante este tempo, os botões de alimentação piscarão com uma luz branca.
9. A máquina está pronta a ser utilizada quando os botões de alimentação se iluminam com uma luz branca constante.
10. Durante a primeira ligação, encher o reservatório de água com pelo menos 500 ml de água (sem inserir uma cápsula) e colocar um recipiente sob o bico de café.

AVISO

Certifique-se de que os botões de alimentação estão iluminados com uma luz branca constante.
Nunca introduzir os dedos ou objectos no porta-cápsulas. Só devem ser utilizadas cápsulas compatíveis no porta-cápsulas.
As cápsulas de dose única foram concebidas para dispensar apenas uma dose. Não reutilizar as cápsulas.
Nunca introduzir mais do que uma cápsula de cada vez, pois isso pode provocar um mau funcionamento da máquina.
Se a alimentação eléctrica for interrompida durante o ciclo de distribuição de café, restabelecer a alimentação e reiniciar o procedimento.
Após cerca de 7 utilizações, esvaziar a gaveta das cápsulas usadas.

Se o depósito de água ficar vazio durante o ciclo de abastecimento:
1. Premir o botão para parar a máquina.
2. Encher o depósito de água até ao nível MAX indicado.
3. Prima o mesmo botão de alimentação/fornecimento previamente selecionado.
4. O botão começa a piscar e o processo de fornecimento de café recomeça automaticamente.

UTILIZAÇÃO

1. Levantar completamente a alavanca e introduzir a cápsula.
2. Feche a alavanca e coloque uma chávena adequada para a bebida selecionada sob a saída de café.
3. Premir o botão Espresso **B14** ou o botão Lungo **B13** para iniciar a preparação.
4. Depois de terminado, o fluxo de café pára automaticamente.
5. Para parar ou encher manualmente o café, prima novamente o mesmo botão.
6. Alguns segundos após o fim da preparação, levante e feche a alavanca para ejetar a cápsula usada para o recipiente de cápsulas.

Preparação de café Latte
1. Encher o reservatório de leite até ao indicador MAX.
2. Fixe a tampa e ligue o sistema Latte Cup à máquina.
3. Levantar completamente a alavanca e introduzir a cápsula.
4. Em seguida, fechar bem a alavanca.
5. Colocar uma chávena adequada para a quantidade desejada sob a saída de café.
6. Regular o bico do leite, levantando-o para cima até à posição correta, utilizando a alavanca.
7. Prima o botão Latte para iniciar a distribuição de leite.
8. Quando o fluxo de leite parar, prima o botão Espresso para concluir a preparação da bebida.
9. Alguns segundos após o fim da preparação, levante e feche a alavanca para ejetar a cápsula usada para o recipiente de cápsulas.

Quando for necessário mais leite, retire a tampa e volte a encher o reservatório de leite sem ultrapassar o nível MAX. De seguida, repita os passos 1-5.

Se a máquina não for utilizada nos 30 minutos seguintes à preparação de uma receita à base de leite, consulte a secção Limpeza e manutenção

Programação da quantidade de bebidas
1. Para alterar a quantidade da bebida, toque e mantenha premido o botão Espresso, Lungo ou leite durante pelo menos 2 segundos para entrar no modo de programação.
2. A infusão inicia-se e a tecla selecionada pisca rapidamente para indicar que a programação está em curso.
3. Soltar o botão quando o volume pretendido for atingido.
4. A máquina memoriza automaticamente esta configuração para futuras preparações de café.

	Quantidade programável	Mínimo	Predefinição	Máxima
	Botão do leite	5 segundos	20 segundos	60 segundos
	Botão Lungo	25 segundos	25 segundos	60 segundos
	Botão expresso	5 segundos	15 segundos	25 segundos

Reposição da quantidade nas predefinições
1. Toque e mantenha premidos os botões Espresso e Lungo durante pelo menos 3 segundos para entrar no modo de reinicialização.
2. Todas as luzes dos botões piscarão três vezes, indicando que todos os volumes programados foram repostos para as predefinições de fábrica.

Modo Standby
1. O dispositivo será desligado após 9 minutos de inatividade. Prima qualquer botão para cancelar o modo de espera.
2. Para desligar a máquina, prima e mantenha premidos simultaneamente os botões Espresso e Lungo durante 1 segundo. Solte os botões quando todas as luzes indicadoras se apagarem - isto confirma que a máquina está desligada.
3. A máquina pode ser reactivada premindo qualquer botão.

LIMPEZA E MANUTENÇÃO

Limpeza do dispositivo
Limpe sempre o aparelho após cada utilização.
Antes de limpar, desligue o aparelho da tomada e aguarde até arrefecer.
Nunca mergulhe o aparelho em água ou outros líquidos nem o lave na máquina da loiça.
Todas as peças que não entram em contacto com componentes elétricos podem ser lavadas na máquina de lavar louça.
Nunca use produtos de limpeza com químicos agressivos que possam danificar o eletrodoméstico ao limpá-lo.
Nunca use objetos afiados ou de metal ao limpar o aparelho.
Seque com uma toalha, um pano ou papel limpos e volte a montar todas as peças.
Limpe regularmente a saída de café **A4** e o interior da máquina com um pano humedecido.
Mudar a água do reservatório se não for utilizada durante 3 dias.

Limpeza do distribuidor de café
Para uma limpeza profunda, efectue um ciclo de preparação de café uma vez por semana sem inserir uma cápsula.

Limpar a gaveta de recolha de cápsulas e o tabuleiro de recolha de gotas
A gaveta de cápsulas usadas e o tabuleiro de recolha de gotas devem ser esvaziados e limpos após cada 4-5 utilizações ou a cada 2-3 dias.
Retire o tabuleiro de recolha de pingos da máquina e, em seguida, levante a grelha do tabuleiro de recolha de pingos.
Retirar e esvaziar a gaveta de recolha de cápsulas usadas.
Limpar e secar bem todas as peças antes de as voltar a montar e colocar na máquina.

Limpar o reservatório de leite
NOTA: Certifique-se de que o reservatório de leite está vazio antes de o limpar. Caso contrário, o leite restante pode derramar durante o processo.
Puxe o reservatório de leite para fora do aparelho para o retirar.
Desmontar o reservatório de leite, separando os seus componentes individuais.
Para a limpeza da máquina de lavar louça:
Colocar os 4 componentes desmontados no cesto superior da máquina de lavar louça.
Efetuar um ciclo a uma temperatura elevada (50°C a 60°C).
Para lavar as mãos:
Mergulhar todos os componentes em água potável quente com um detergente suave durante pelo menos 30 minutos.
Enxaguar abundantemente com água potável quente para remover todos os resíduos.

Descalcificação do aparelho
1. Retirar e esvaziar o depósito de água.
2. Voltar a encher o depósito com uma solução descalcificante e água, seguindo as proporções indicadas na embalagem do produto descalcificante. Voltar a fixar o depósito na máquina.
3. Ligar a máquina e colocar um recipiente adequado por baixo do bocal de saída do café.
4. Premir o botão Lungo e distribuir aproximadamente duas chávenas de água.
5. Deixar atuar a solução descalcificante durante 15-20 minutos sem utilizar a máquina.
6. Reiniciar a máquina premindo qualquer botão e, em seguida, premir novamente o botão Lungo para retomar a distribuição (pára automaticamente).
7. Repetir a operação até o depósito de água estar completamente vazio.
8. Retirar o reservatório e enxaguá-lo bem. Voltar a enchê-lo completamente com água potável fresca.
9. Coloque um recipiente debaixo da bica e prima o botão Lungo para lavar o depósito cheio com água limpa.
10. Voltar a encher o depósito e repetir até o depósito de água estar vazio para completar o enxaguamento.

RESOLUÇÃO DE PROBLEMAS

Problema	Possível causa	Solução possível
Nenhum café é preparado.	O depósito de água **A3** está vazio.	Encha ou volte a encher o depósito de água **A3**
O café não está suficientemente quente.	A chávena está demasiado fria.	Pré-aqueça a chávena/caneca.
	Existem incrustações no dispositivo.	Descalcifique o dispositivo.
	O dispositivo ainda não aqueceu totalmente.	Prepare uma chávena de água para aquecer o circuito.
O dispositivo está a perder água.	O depósito de água **A3** tem uma fuga.	Verifique se a válvula do depósito de água está na posição correta. Ajuste a anilha vedante na posição correta.
	A bandeja de gotejamento **A7** está cheia de água.	Esvazie a bandeja de gotejamento **A7**.

AVISO

Se acabou de preparar café quente, por favor, aguarde um pouco antes de preparar o café frio, uma vez que a temperatura no interior do dispositivo ainda é elevada.
A quantidade de café do Modo de Bebida Fria é um pouco superior à do Modo de Bebida Quente, uma vez que a pressão é diferente.

ARMAZENAMENTO

Desligue o aparelho sempre que não esteja a ser utilizado. Deixe-o arrefecer, depois guarde-o num local seguro e seco. Nunca enrole o cabo à volta do equipamento. Isto provocará o desgaste e a quebra do cabo antes do tempo. Lide cuidadosamente com o cabo e evite sacudi-lo, torcê-lo ou puxá-lo, em especial, quando ligado à ficha.
Arrume o aparelho num local interior, seco e fora do alcance das crianças.
Não armazenar nem utilizar a máquina a temperaturas inferiores a 4°C, pois o congelamento pode causar danos.
Manter a máquina protegida do pó e da sujidade

ELIMINAÇÃO

Não elimine dispositivos elétricos como se eliminam os resíduos urbanos indiferenciados, utilize locais de recolha adequados. Contacte com o seu município para obter informações sobre os sistemas de recolha disponíveis. Se os dispositivos elétricos forem colocados em aterros podem infiltrar-se substâncias perigosas nas linhas de água e entrarem na cadeia alimentar, provocando danos na sua saúde e bem-estar. Quando substituir dispositivos antigos por novos, o retalhista é obrigado por lei a aceitar os seus dispositivos antigos para eliminar, de forma gratuita.

Assistência
Encontra todas as informações e peças de substituição disponíveis em www.princesshome.eu!

IT **Manuale d'uso**

Capsule and Latte Pro

Parti principali (vedi immagine A)
1. Leva per il caricamento delle capsule
2. Coperchio del serbatoio dell'acqua
3. Serbatoio dell'acqua
4. Unità di erogazione del caffè
5. Cassetto portacapsule usato
6. Griglia di raccolta
7. Vaschetta di raccolta
8. Contenitore per il latte
9. Coperchio del contenitore del latte
10. Supporto per il contenitore del latte
11. Beccuccio per il latte

Pannello comandi (vedere immagine B)
12. Pulsante del latte
13. Pulsante Lungo
14. Pulsante dell'espresso

SICUREZZA

Misure di sicurezza

- Ignorando le istruzioni di sicurezza, il produttore non può essere ritenuto responsabile dei danni.
- Se il cavo di alimentazione è danneggiato, deve essere sostituito dal produttore, dal suo assistente tecnico o da persone altrettanto qualificate per evitare pericoli.
- Non spostare mai l'apparecchio tirando il cavo e assicurati che il cavo non si intrecci.
- In caso di malfunzionamento, di danni sospetti (ad esempio a causa di una caduta) o di altri problemi, scollegare immediatamente la macchina.
- La manutenzione e le riparazioni devono essere eseguite esclusivamente da centri di assistenza autorizzati.
- L'utente non deve lasciare l'apparecchio incustodito mentre è collegato alla rete elettrica.
- Questo apparecchio è destinato a un uso esclusivamente domestico e deve essere utilizzato soltanto per gli scopi previsti.
- L'apparecchio non deve essere utilizzato da bambini di età inferiore agli 8 anni. L'apparecchio può essere utilizzato da bambini di almeno 8 anni e da persone con ridotte capacità fisiche, sensoriali o mentali oppure senza la necessaria pratica ed esperienza sotto la supervisione di un adulto o dopo aver ricevuto adeguate istruzioni sull'uso in sicurezza dell'apparecchio e aver compreso i possibili rischi. I bambini non devono giocare con l'apparecchio. Mantenere l'apparecchio e il relativo cavo fuori dalla portata dei bambini di età inferiore agli 8 anni. I bambini non devono

eseguire interventi di manutenzione e pulizia almeno che non abbiano più di 8anni e non siano controllati.
- Per proteggersi dalle scosse elettriche, non immergere il cavo, la spina o l'appare
- Per la prima operazione, è consigliabile leggere attentamente il manuale in anticipo e conservarlo correttamente per un uso futuro.
- Se durante il funzionamento si verificano rumori anomali, odori, fumo o qualsiasi altro guasto o rottura, è necessario spegnere l'interruttore e scollegare l'apparecchio. Successivamente, contattate il centro di assistenza per la riparazione. Non tentate di ripararlo da soli.
- Tenere l'apparecchio e il cavo lontani da calore, luce solare diretta, acqua, umidità, bordi taglienti ecc.
- Il cavo di alimentazione non deve pendere da tavoli o scaffali.
- Non utilizzare all'aperto.
- Non toccare le parti calde della macchina (come il gruppo portacartucce) subito dopo l'uso.
- Prestare attenzione durante l'erogazione delle bevande, poiché il liquido caldo potrebbe schizzare.

⚠ ATTENZIONE

Pericolo per la sicurezza dovuto ad uso improprio:
- utilizzare l'apparecchio solo come descritto in questo manuale utente.
- Non utilizzare mai l'apparecchio se sono presenti segni visibili di danni o difetti. Sostituire sempre un apparecchio danneggiato o difettoso immediatamente.
- Non effettuare mai alcuna regolazione sull'apparecchio. Le regolazioni possono influire sulla sicurezza, sulla garanzia e sul corretto funzionamento.
- Non collocare l'apparecchio su superfici calde o in prossimità di fiamme libere per evitare danni o rischi per la sicurezza.
- Spegnere l'apparecchio prima di collegare qualsiasi accessorio, di pulirlo o di affrontare qualsiasi malfunzionamento.
- Non accendere l'apparecchio quando non è pieno d'acqua.

Pericolo di scossa elettrica da cortocircuito:
- Non immergere mai l'unità motore in acqua o in qualsiasi altro liquido. Pulire l'unità motore solo con un panno morbido e umido.
- Non aprire mai l'apparecchio. L'apparecchio può essere aperto per la manutenzione solo da un tecnico autorizzato.
- Non sollevare mai l'apparecchio dal cavo di alimentazione. Il sollevamento dell'apparecchio dal cavo di alimentazione può danneggiare il cavo di alimentazione. Sollevare l'apparecchio solo tenendo la base.
- Non sostituire mai il cavo di alimentazione autonomamente. Far sostituire sempre il cavo di alimentazione dal produttore, dal suo agente di servizio o da una persona qualificata.
- Scollegare sempre il cavo elettrico dell'apparecchio quando non è in uso o senza supervisione e prima di pulirlo.
- Controllare sempre che la tensione indicata sulla targhetta identificativa dell'apparecchio corrisponda alla tensione di rete prima dell'uso.

Pericolo per la sicurezza dei bambini:
- Tenere l'apparecchio e gli accessori fuori dalla portata dei bambini.
- I bambini devono essere sorvegliati per assicurarsi che non giochino con l'apparecchio.

Pericolo di incendio per surriscaldamento:
- Posizionare sempre l'apparecchio su una superficie stabile, piana, resistente al calore e all'umidità.
- Posizionare sempre l'apparecchio su una superficie stabile, piana, resistente al calore e all'umidità. Non lasciare mai l'apparecchio incustodito quando è in uso. Utilizzare l'apparecchio solo sotto supervisione. Spegnere l'apparecchio e rimuovere il cavo di alimentazione dalla presa di corrente quando si esce dalla stanza.

Pericolo di incendio per cortocircuito:
- Non utilizzare mai l'apparecchio nelle immediate vicinanze di un bagno, una doccia o una piscina.
- Non far cadere mai l'apparecchio e proteggerlo dagli urti. Le vibrazioni eccessive possono allentare i collegamenti e influenzare il corretto funzionamento dell'apparecchio. In caso di caduta, interrompere l'uso dell'apparecchio.

Pericolo per la sicurezza a causa delle parti taglienti:
- Nella parte superiore dell'adattatore della capsula è presente un ago appuntito. Non mettere la mano o il dito su qualsiasi parte vicina all'ago dopo aver rimosso l'adattatore.

AVVISO

Rischio di danneggiamento dell'apparecchio:
- Non utilizzare mai detergenti chimici aggressivi che possono danneggiare l'apparecchio durante la pulizia.
- Tenere l'apparecchio e il cavo lontani da calore, luce solare diretta, acqua, umidità, bordi taglienti ecc.

⚠ ATTENZIONE
- Non utilizzare l'apparecchio con il serbatoio dell'acqua vuoto **A❸**.
- Non alzare la leva **A❶** quando la macchina è in infusione.
- Sciacquare accuratamente il serbatoio dell'acqua **A❸** con acqua fresca prima di utilizzarlo per la prima volta. Pulire l'apparecchio solo con un panno umido.

INTRODUZIONE

A proposito di questo documento

Questo manuale d'uso contiene tutte le informazioni per un uso corretto, sicuro ed efficiente dell'apparecchio.
Assicurarsi di aver letto e compreso completamente le istruzioni presenti in questo manuale dell'utente prima di utilizzare l'apparecchio.
Conservare questo manuale dell'utente in un luogo sicuro vicino all'apparecchio per riferimenti futuri.
Questo manuale è stato originariamente scritto in inglese. Tutte le altre lingue sono documenti tradotti.

Simboli generali

Simbolo	Descrizione
	Applicabile in Francia: Il prodotto o l'imballaggio possono essere riciclati e i componenti devono essere smaltiti separatamente. Seguire le normative locali.
	Applicabile in Italia: Il prodotto o l'imballaggio possono essere riciclati e i componenti devono essere smaltiti separatamente. Seguire le normative locali.
CE	Questo prodotto è conforme alle prescrizioni applicabili contenute nelle normative o direttive europee.
	The Green Dot è un marchio registrato di Der Grüne Punkt – Duales System Deutschland GmbH ed è protetto come marchio in tutto il mondo. Il logo può essere utilizzato unicamente dai clienti di DSD GmbH titolari di un valido contratto di utilizzo del marchio o da società di gestione dei rifiuti impegnate all'interno della Repubblica Federale di Germania. Quanto sopra si applica anche allariproduzione del logo da parte di terzi in un dizionario,un'enciclopedia o una banca dati elettronica contenente un manualedi riferimento.
	Il simbolo, il logo o l'icona del riciclaggio universale è un emblema riconosciuto a livello internazionale utilizzato per designare i materiali riciclabili. Il simbolo del riciclaggio è di dominio pubblico e non è un marchio.
	Questo simbolo è utilizzato per marcare i materiali destinati al contatto con gli alimenti nell'Unione Europea come stabilito dal Regolamento (CE) N° 1935/2004.

DESCRIZIONE DELL'APPARECCHIO

A proposito dell'apparecchio

La Princess 01.249455.01.001 è una macchina da caffè. L'apparecchio può essere utilizzato per processare capsule Nespresso (o simili).

Uso previsto

Questo apparecchio è destinato esclusivamente all'uso interno.
Questo apparecchio è destinato esclusivamente a un uso domestico e non commerciale.
Questo apparecchio è destinato all'uso in applicazioni domestiche e simili come:
- cucine per il personale in negozi, uffici e altri ambienti di lavoro;
- case coloniche;
- da clienti in hotel, motel e altri ambienti di tipo residenziale;
- ambienti tipo bed and breakfast.

Qualsiasi uso dell'apparecchio diverso da quello descritto in questo manuale dell'utente è considerato un uso improprio e può causare lesioni o danni all'apparecchio e invalidare la garanzia.

Specifiche tecniche

Nome dell'apparecchio	Macchina da Caffè Multi-capsule
Numero dell'articolo	01.249455.01.001
Alimentazione	220-240V~ 50-60Hz
Potenza	1450W
Consumo di energia in modalità off (W)	0.13W
Consumo di energia in modalità standby (W)	0.22W
Tempo necessario all'apparecchiatura per raggiungere la modalità di basso consumo applicabile (min)	N/D

PRIMA DEL PRIMO UTILIZZO
- Estraete l'apparecchio e gli accessori dalla scatola. Rimuovete gli adesivi, la pellicola protettiva o la plastica dall'apparecchio.
- Prima di utilizzare l'apparecchio per la prima volta o dopo lunghe pause, è necessario sciacquare della macchina.
- Il serbatoio dell'acqua può essere riempito in due modi: direttamente nella macchina, ad esempio con una brocca, oppure rimuovendo il serbatoio dell'acqua.

Riempimento del serbatoio dell'acqua
1. Sollevare il coperchio del serbatoio dell'acqua **A❷**.
2. Rimuovere il serbatoio dell'acqua **A❸** dalla macchina.
3. Sciacquare il serbatoio dell'acqua
4. Riempire il serbatoio **A❸** con acqua fresca e fredda.
5. Chiudere il coperchio del serbatoio dell'acqua e reinserirlo saldamente in posizione,
6. Inserire il cavo di alimentazione nella presa elettrica.
7. Premere uno dei pulsanti di accensione per accendere la macchina.
8. La macchina da caffè inizia il ciclo di riscaldamento. Durante questo periodo, i pulsanti di accensione/alimentazione lampeggiano con una luce bianca.
9. La macchina è pronta per l'uso quando i pulsanti di accensione/alimentazione si illuminano con una luce bianca fissa.
10. Alla prima accensione, riempire il serbatoio dell'acqua con almeno 500 ml di acqua (senza inserire una capsula) e posizionare un contenitore sotto l'erogatore del caffè.

AVVISO

Assicurarsi che i pulsanti di alimentazione siano illuminati da una luce bianca fissa.
Non inserire mai dita o oggetti nel portacapsule. Nel portacapsule devono essere utilizzate solo capsule compatibili.
Le capsule monodose sono progettate per erogare una sola dose. Non riutilizzare le capsule.
Non inserire mai più di una capsula alla volta per evitare il malfunzionamento dell'apparecchio.
Se l'alimentazione viene interrotta durante il ciclo di erogazione del caffè, ripristinare l'alimentazione e riavviare la procedura.
Dopo circa 7 utilizzi, svuotare il cassetto delle capsule usate.

Se il serbatoio dell'acqua si svuota durante il ciclo di erogazione:
1. Premere il pulsante per arrestare la macchina.
2. Riempire il serbatoio dell'acqua fino al livello MAX indicato.
3. Premere lo stesso pulsante di accensione/alimentazione precedentemente selezionato.
4. Il pulsante inizia a lampeggiare e la procedura di erogazione del caffè si riavvia automaticamente.

UTILIZZO
1. Sollevare completamente la leva e inserire la capsula.
2. Chiudere la leva e posizionare una tazza adatta alla bevanda selezionata sotto l'uscita del caffè.
3. Premere il pulsante Espresso **B⓮** o il pulsante Lungo **B⓭** per avviare la preparazione.
4. Al termine, il flusso di caffè si interrompe automaticamente.
5. Per interrompere o rabboccare manualmente il caffè, premere nuovamente lo stesso pulsante.
6. Pochi secondi dopo la fine della preparazione, sollevare e chiudere la leva per espellere la capsula usata nel contenitore delle capsule.

Preparazione del caffè macchiato
1. Riempire il contenitore del latte fino all'indicatore MAX.
2. Fissare il coperchio e collegare il Sistema Tazze Latte alla macchina.
3. Sollevare completamente la leva e inserire la capsula.
4. Quindi chiudere saldamente la leva.
5. Collocare una tazza adatta alla quantità desiderata sotto l'uscita del caffè.
6. Regolare l'erogatore del latte sollevandolo verso l'alto nella posizione corretta utilizzando la leva.
7. Premere il pulsante Latte per avviare l'erogazione del latte.
8. Quando il flusso di latte si interrompe, premere il pulsante Espresso per completare la preparazione della bevanda.
9. Pochi secondi dopo la fine della preparazione, sollevare e chiudere la leva per espellere la capsula usata nel contenitore delle capsule.

Quando è necessario più latte, togliere il coperchio e riempire il contenitore del latte senza superare il livello MAX. Ripetere quindi i punti 1-5.

Se l'apparecchio non viene utilizzato entro 30 minuti dalla preparazione di una ricetta a base di latte, consultare il paragrafo Pulizia e manutenzione.

Programmazione della quantità di bevande
1. Per modificare la quantità di bevanda, tenere premuto il pulsante Espresso, Lungo o Latte per almeno 2 secondi per accedere alla modalità di programmazione.
2. L'erogazione inizia e il pulsante selezionato lampeggia rapidamente per indicare che la programmazione è in corso.
3. Rilasciare il pulsante quando si raggiunge il volume desiderato.
4. La macchina memorizza automaticamente questa impostazione per le future preparazioni di caffè.

	Quantità programmabile	Min	Predefinita	Massima
	Pulsante del latte	5 secondi	20 secondi	60 secondi
	Pulsante Lungo	25 secondi	25 secondi	60 secondi
	Pulsante dell'espresso	5 secondi	15 secondi	25 secondi

Ripristino delle impostazioni predefinite della quantità
1. Tenere premuti entrambi i pulsanti Espresso e Lungo per almeno 3 secondi per accedere alla modalità di ripristino.
2. Tutte le spie dei pulsanti lampeggiano tre volte, indicando che tutti i volumi programmati sono stati riportati alle impostazioni di fabbrica.

Modalità standby
1. Il dispositivo si spegnerà dopo 9 minuti di inattività. Premere un pulsante qualsiasi per annullare la modalità standby.
2. Per spegnere la macchina, tenere premuti contemporaneamente i pulsanti Espresso e Lungo per 1 secondo. Rilasciare i pulsanti quando tutte le spie si spengono: ciò conferma che la macchina è spenta.
3. La macchina può essere riattivata premendo un pulsante qualsiasi.

PULIZIA E MANUTENZIONE

Pulizia dell'apparecchio

Pulire sempre l'apparecchio dopo ogni utilizzo.
Prima della pulizia, scollegare l'apparecchio ed attendere che l'apparecchio si raffreddi.
Non immergere mai l'apparecchio in acqua o altri liquidi e non metterlo in lavastoviglie.
Tutte le parti che non entrano in contatto con i componenti elettrici possono essere lavate in lavastoviglie.
Non utilizzare mai detergenti chimici aggressivi che possono danneggiare l'apparecchio durante la pulizia.
Non utilizzare mai oggetti appuntiti o metallici durante la pulizia dell'apparecchio.
Asciugare con un asciugamano, un panno pulito o della carta e riassemblare tutte le parti. Pulire regolarmente l'uscita del caffè **A❹** e l'interno della macchina con un panno umido.
Cambiare l'acqua della vasca se non viene utilizzata per 3 giorni.

Pulizia del distributore di caffè

Per una pulizia profonda, eseguire una volta alla settimana un ciclo di erogazione del caffè senza inserire la capsula.

Pulizia del cassetto di raccolta delle capsule e del vassoio di raccolta

Il cassetto delle capsule usate e la vaschetta di raccolta devono essere svuotati e puliti ogni 4-5 utilizzi o ogni 2-3 giorni.
Rimuovere il vassoio di raccolta dalla macchina, quindi sollevare la griglia del vassoio.
Rimuovere e svuotare il cassetto di raccolta delle capsule usate.
Pulire e asciugare accuratamente tutte le parti prima di riassemblarle e reinserirle nella macchina.

Pulizia del contenitore del latte

NOTA: Prima di procedere alla pulizia, accertarsi che il contenitore del latte sia vuoto.
In caso contrario, il latte residuo potrebbe fuoriuscire durante il processo.
Estrarre il contenitore del latte dall'apparecchio per staccarlo.
Smontare il contenitore del latte separando i singoli componenti.
Per la pulizia della lavastoviglie:
Posizionare i 4 componenti smontati nel cestello superiore della lavastoviglie.
Eseguire un ciclo ad alta temperatura (da 50°C a 60°C).
Per il lavaggio delle mani:
Immergere tutti i componenti in acqua potabile calda con un detergente delicato per almeno 30 minuti.
Risciacquare accuratamente con acqua potabile calda per rimuovere tutti i residui.

Decalcificazione dell'apparecchio
1. Rimuovere e svuotare il serbatoio dell'acqua.
2. Riempire il serbatoio con una soluzione decalcificante e acqua, seguendo le proporzioni indicate sulla confezione del prodotto decalcificante. Ricollegare il serbatoio alla macchina.
3. Accendere la macchina e posizionare un contenitore adatto sotto l'erogatore del caffè.
4. Premere il pulsante Lungo ed erogare circa due tazze d'acqua.
5. Lasciare agire la soluzione decalcificante per 15-20 minuti senza utilizzare la macchina.
6. Riavviare la macchina premendo un pulsante qualsiasi, quindi premere nuovamente il pulsante Lungo per riprendere l'erogazione (si fermerà automaticamente).
7. Ripetere l'operazione fino a quando il serbatoio dell'acqua è completamente vuoto.
8. Rimuovere il serbatoio e sciacquarlo accuratamente. Riempirlo completamente con acqua potabile fresca.
9. Posizionare un contenitore sotto l'erogatore e premere il pulsante Lungo per risciacquare il serbatoio pieno con acqua pulita.
10. Riempire nuovamente il serbatoio e ripetere l'operazione fino a svuotare il serbatoio dell'acqua per completare il risciacquo.

RISOLUZIONE DEI PROBLEMI

Problema	Possibile causa	Possibile soluzione
Non viene erogato il caffè.	Il serbatoio dell'acqua **A❸** è vuoto.	Riempire il serbatoio dell'acqua **A❸**
Il caffè non è abbastanza caldo.	La tazza è troppo fredda.	Preriscaldare la tazzina/tazza.
	È presente un accumulo di calcare nel dispositivo.	Decalcificare il dispositivo.
	Il dispositivo non si è ancora riscaldato completamente.	Preparare una tazza d'acqua per riscaldare il circuito.
L'apparecchio perde acqua.	Il serbatoio dell'acqua **A❸** perde.	Controllare se la valvola sul serbatoio dell'acqua è nella posizione corretta. Regolare l'anello di tenuta nella posizione corretta.
	La vaschetta di raccolta **A❼** è piena d'acqua.	Svuotare la vaschetta di raccolta **A❼**.

AVVISO

Se si è appena preparato il caffè caldo, attendere un po' prima di preparare il caffè freddo, poiché la temperatura all'interno del dispositivo è ancora elevata.
La quantità di caffè nella modalità Erogazione a freddo è leggermente superiore a quella della modalità Erogazione a caldo, poiché la pressione utilizzata è diversa.

CONSERVAZIONE

Scollegare l'apparecchio quando non viene utilizzato. Lasciarlo raffreddare, quindi riporlo in un luogo sicuro e asciutto. Non avvolgere mai il cavo intorno all'apparecchio. Così facendo il cavo si usura e si rompe anzitempo. Maneggiare il cavo con cautela ed evitare di strattonarlo, attorcigliarlo o sforzarlo, soprattutto in corrispondenza dell'attacco della spina.
Riporre l'elttrodomestico al chiuso, in un luogo asciutto e fuori dalla portata dei bambini.
Non conservare o mettere in funzione la macchina a temperature inferiori a 4°C, poiché il congelamento potrebbe causare danni.
Tenere la macchina al riparo da polvere e sporcizia

SMALTIMENTO

Non smaltire gli apparecchi elettrici come rifiuti urbani indifferenziati, utilizzare strutture di raccolta differenziata. Contattare l'amministrazione locale per informazioni riguardanti i sistemi di raccolta disponibili. Lo smaltimento degli apparecchi elettrici in discarica può causare la fuoriuscita di sostanze pericolose che possono contaminare le falde acquifere ed entrare nella catena alimentare, danneggiando la salute e il benessere. In caso di sostituzione di vecchi elettrodomestici con nuovi, il rivenditore è obbligato per legge a ritirare il vecchio apparecchio per lo smaltimento almeno gratuitamente.

Assistenza

Tutte le informazioni e le parti di ricambio sono disponibili sul sito www.princesshome.eu!

SV **Bruksanvisning**

Capsule and Latte Pro

Huvuddelar (se bild A)
- ❶ Spak för kapselladdare
- ❷ Lock till vattentank
- ❸ Vattentank
- ❹ Enhet för kaffedispensering
- ❺ Använd kapsellåda
- ❻ Droppbricka för grill
- ❼ Droppträg
- ❽ Mjölkbehållare
- ❾ Lock till mjölkbehållare
- ❿ Stöd för mjölkbehållare
- ⓫ Mjölkutlopp

Kontrollpanel (se bild B)
- ⓬ Knapp för mjölk
- ⓭ Lungo-knapp
- ⓮ Espresso-knapp

SÄKERHET

Säkerhetsföreskrifter

- Genom att ignorera säkerhetsanvisningarna kan tillverkaren inte hållas ansvarig för skador.
- Om nätkabeln är skadad måste den bytas ut av tillverkaren, dess serviceagent eller likvärdigt kvalificerad personal för att undvika fara
- Flytta aldrig apparaten genom att dra i sladden och se till att sladden inte blir trasslad.
- Vid funktionsfel, misstänkt skada (t.ex. efter ett fall) eller andra problem ska du omedelbart dra ur kontakten till maskinen.
- Service och reparationer får endast utföras av auktoriserade servicecenter.
- Användaren får inte lämna apparaten obevakad när den är ansluten till elnätet.
- Denna apparat får endast användas för hushållsändamål och endast för det syfte den är konstruerad för.
- Apparaten ska inte användas av barn som är yngre än 8 år. Apparaten kan användas av barn från och med 8 års ålder och av personer med ett fysiskt, sensoriskt eller mentalt handikapp eller brist på erfarenhet och kunskap om de övervakas eller instrueras om hur apparaten ska användas på ett säkert sätt och förstår de risker som kan uppkomma. Barn får inte leka med apparaten. Håll apparaten och nätkabeln utom räckhåll för barn som är yngre än 8 år. Rengöring och underhåll får inte utföras av barn såvida de inte är äldre än 8 år och övervakas.
- För att undvika elektriska stötar ska du aldrig sänka ned sladden, kontakten eller apparaten i vatten eller någon annan vätska.
- För första användningen rekommenderas det att läsa manualen noggrant i förväg och förvara den ordentligt för framtida bruk.
- Om onormalt ljud, lukt, rök eller något annat fel eller brott uppstår under drift, bör du stänga av strömbrytaren och koppla ur den. Kontakta sedan ditt servicecenter för reparation. Försök inte att reparera själv.
- Håll bryggaren och sladden borta från värme, direkt solljus, vatten, fukt, vassa kanter o.s.v.
- Nätkabeln får inte hänga löst från bord eller hyllor.
- Får ej användas utomhus.
- Rör inte vid maskinens varma delar (t.ex. patronhållargruppen) omedelbart efter användning.
- Var försiktig när du serverar drycker, eftersom varm vätska kan stänka.

⚠ VARNING

Säkerhetsrisk på grund av oavsiktlig användning:
- Använd endast apparaten enligt beskrivningen i denna bruksanvisning.
- Använd aldrig apparaten om det finns synliga tecken på skador eller defekter. Byt alltid ut en skadad eller defekt apparat omedelbart.
- Gör aldrig några justeringar på apparaten. Justeringar kan påverka säkerhet, garanti och korrekt funktion.
- Placera inte maskinen på heta ytor eller i närheten av öppen eld, eftersom detta kan leda till skador eller utgöra en säkerhetsrisk.
- Stäng av bryggaren innan du ansluter tillbehör, rengör den eller åtgärdar problem.
- Slå inte på bryggaren utan att den är fylld med vatten.

Risk för elektriska stötar på grund av kortslutning:
- Sänk aldrig ner motorenheten i vatten eller andra vätskor. Rengör motorenheten bara med en mjuk, fuktig trasa.
- Öppna aldrig apparaten. Apparaten får endast öppnas för underhåll av en auktoriserad tekniker.
- Lyft aldrig apparaten i strömkabeln. Om du lyfter apparaten i strömkabeln kan strömkabeln skadas. Lyft endast apparaten genom att hålla i basen.
- Byt aldrig ut strömkabeln själv. Låt alltid tillverkaren, dess servicerepresentant eller en liknande kvalificerad person byta ut strömkabeln.
- Dra alltid ur strömkabeln när apparaten inte används eller är obevakad och före rengöring.
- Kontrollera alltid att den spänning som anges på produktens typskylt stämmer överens med nätspänningen före användning.

Säkerhetsrisk för barn:
- Håll bryggare och tillbehör utom räckhåll för barn.
- Barn bör övervakas för att säkerställa att de inte leker med apparaten.

Brandrisk på grund av överhettning:
- Placera alltid apparaten på en stabil, platt, värme- och fuktbeständig yta.
- Placera alltid apparaten på en stabil, platt, värme- och fuktbeständig yta. Lämna aldrig apparaten utan uppsikt när den används. Använd endast apparaten under uppsikt. Stäng av apparaten och ta bort nätkabeln från eluttaget när du lämnar rummet.

Brandrisk på grund av kortslutning:
- Använd aldrig apparaten i omedelbar närhet till bad, dusch eller pool.
- Tappa aldrig apparaten och undvik att stöta till något med den. Överdrivna vibrationer kan leda till att anslutningarna lossnar och kan påverka apparatens korrekta funktion. Sluta använda apparaten om apparaten har tappats.

Risk för stickskador på grund av vassa delar:
- Det sitter en vass nål i övre änden av kapseladaptern. Undvik att sätta handen eller fingret på delar i närheten av nålen efter att adaptern har avlägsnats.

OBS!

Risk för skador på apparaten:
- Använd aldrig aggressiva kemiska rengöringsmedel som kan skada apparaten vid rengöring av apparaten.
- Håll bryggaren och sladden borta från värme, direkt solljus, vatten, fukt, vassa kanter o.s.v.

⚠ OBSERVERA
- Använd inte maskinen med en tom vattentank **A❸**.
- Öppna inte spaken **A❶** under bryggning.
- Skölj ur vattentanken omsorgsfullt **A❸** med färskt vatten innan den används för första gången. Använd endast en fuktig trasa för att rengöra bryggaren.

FÖRORD

Om detta dokument

Denna bruksanvisning innehåller all information för korrekt, säker och effektiv användning av apparaten.
Se till att du har läst och förstått instruktionerna i denna bruksanvisning till fullo innan du använder apparaten.
Förvara alltid denna bruksanvisning på en säker plats nära apparaten för framtida referens.
Denna bruksanvisning skrevs ursprungligen på engelska. Alla andra språk är översatta dokument.

Allmänna symboler

Symbol	Beskrivning
	Tillämpligt i Frankrike: Produkten eller förpackningen kan återvinnas och komponenterna måste kasseras separat. Följ de lokala föreskrifterna.
	Tillämpligt i Italien: Produkten eller förpackningen kan återvinnas och komponenterna måste kasseras separat. Följ de lokala föreskrifterna.
CE	Denna produkt uppfyller kraven på överensstämmelse i tillämpliga europeiska förordningar eller direktiv.

PRINCESS®

EN User manual
NL Gebruikshandleiding
FR Mode d'emploi
DE Benutzerhandbuch
ES Manual del usuario
PT Manual do utilizador
IT Manuale d'uso
SV Bruksanvisning
PL Instrukcja obsługi
CS Uživatelská příručka
SK Používateľská príručka

Capsule and Latte Pro

01.249455.01.001

IN NEED OF ACCESSORIES? VISIT **WWW.PRINCESSHOME.EU/NL-NL/CUSTOMERSERVICE/ACCESSORIES-SPAREPARTS**
FOR ACCESSORIES AND SPARE PARTS TO EXTEND YOUR ITEM!

© Princess | Swaardvenstraat 65 | 5048 AV Tilburg | The Netherlands | www.princesshome.eu

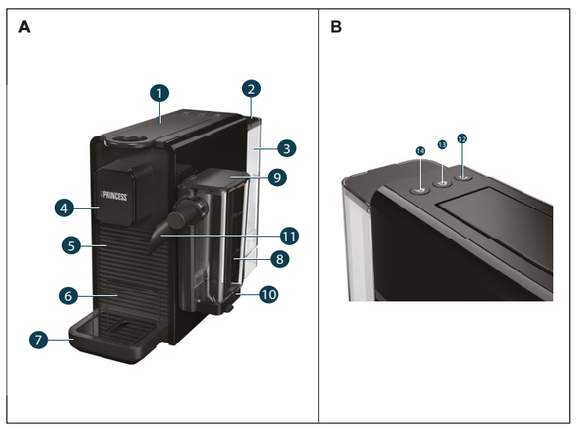

	Den gröna punkten är ett registrerat varumärke som tillhör Der Grüne Punkt - Duales System Deutschland GmbH och är skyddat som varumärke över hela världen. Logotypen får endast användas av kunder hos DSD GmbH som har ett giltigt avtal om användning av varumärket eller av anlitade avfallshanteringsföretag i Förbundsrepubliken Tyskland. Detta gäller även om tredje part återger logotypen i en ordbok, en uppslagsbok eller en elektronisk databas som innehåller en referensmanual.
	Den universella återvinningssymbolen, logotypen eller ikonen är en internationellt erkänd symbol som används för att beteckna återvinningsbara material. Återvinningssymbolen används offentligt och är inte ett varumärke.
	Denna symbol används för att markera material som säkert kan användas i kontakt med livsmedel inom Europeiska unionen enligt definitionen i förordning (EG) nr 1935/2004.

BESKRIVNING AV APPARATEN

Om denna apparat

Princess 01.249455.01.001 är en kaffebryggare. Apparaten kan användas för att brygga Nespresso-kaffe (eller liknande).

Avsedd användning

Denna apparat är endast avsedd för inomhusbruk.
Den här produkten är endast avsedd för hushållsbruk och icke-kommersiellt bruk.
Den här produkten är avsedd att användas i hushåll och liknande tillämpningar, t.ex:
- personalkök i butiker, kontor och andra arbetsmiljöer;
- bondgårdar;
- av gäster på hotell, motell och andra boendemiljöer;
- miljöer av typ bed and breakfast.

All annan användning av apparaten än den som beskrivs i denna bruksanvisning betraktas som felaktig användning och kan orsaka skador eller skada på apparaten och ogiltigförklarar garantin.

Tekniska specifikationer

Apparatens namn	Kaffebryggare med flerkapslar
Artikelnummer	01.249455.01.001
Strömkälla	220-240V~ 50-60Hz
Ström	1450W
Strömförbrukning i off-mode (W)	0.13W
Strömförbrukning i standby-läge (W)	0.22W
Tid som krävs för att utrustningen ska nå det tillämpliga lågeffektläget (min)	N/A

INNAN ENHETEN TAS I BRUK FÖRSTA GÅNGEN

- Ta ut apparaten och tillbehören ur lådan. Ta bort klistermärken, skyddsfolie eller plast från apparaten.
- Innan bryggaren används första gången eller efter en längre tids avbrott måste den spolas ur.
- Vattentanken kan fyllas på två olika sätt: Antingen direkt i bryggaren med hjälp av en tillbringare, till exempel, eller genom att avlägsna vattentanken.

Påfyllning av vattentanken

1. Lyft på locket till vattentanken **A❷**.
2. Ta bort vattentanken **A❸** från maskinen.
3. Skölj vattentanken
4. Fyll tanken **A❸** med kallt färskvatten.
5. Stäng locket till vattentanken och sätt tillbaka vattentanken ordentligt på plats,
6. Sätt strömkabeln i ett vägguttag.
7. Tryck på en av strömknapparna för att slå på maskinen.
8. Kaffemaskinen påbörjar uppvärmningscykeln. Under denna tid blinkar ström-/försörjningsknapparna med ett vitt sken.
9. Maskinen är klar för användning när ström-/försörjningsknapparna lyser med ett fast vitt sken.
10. När maskinen slås på första gången fyller du vattentanken med minst 500 ml vatten (utan att sätta i en kapsel) och placerar en behållare under kaffeutloppet.

OBS!

Kontrollera att ström-/försörjningsknapparna lyser med ett fast vitt sken.
För aldrig in fingrar eller föremål i kapselhållaren. Endast kompatibla kapslar ska användas i kapselhållaren.
Engångskapslar är utformade för att endast dosera en portion. Kapslarna får inte återanvändas.
Sätt aldrig i mer än en kapsel åt gången, eftersom det kan leda till att maskinen inte fungerar som den ska.
Om strömförsörjningen bryts under kaffedispenseringscykeln ska du återställa strömmen och starta om proceduren.
Töm lådan med använda kapslar efter cirka 7 användningar.

Om vattentanken blir tom under påfyllningscykeln:

1. Tryck på knappen för att stoppa maskinen.
2. Fyll vattentanken upp till den angivna MAX-nivån.
3. Tryck på samma strömförsörjningsknapp som tidigare valts.
4. Knappen börjar blinka och proceduren för kaffetillförsel startar automatiskt om.

ANVÄNDNING

1. Lyft spaken helt och hållet och sätt i kapseln.
2. Stäng spaken och placera en kopp som passar för den valda drycken under kaffeutloppet.
3. Tryck på Espresso-knappen **B⑭** eller Lungo-knappen **B⑬** för att starta beredningen.
4. När det är klart stoppas kaffeflödet automatiskt.
5. För att manuellt stoppa eller fylla på kaffe trycker du på samma knapp igen.
6. Några sekunder efter att beredningen har avslutats, lyft och stäng spaken för att mata ut den använda kapseln i kapselbehållaren.

Tillagning av latte-kaffe

1. Fyll mjölkbehållaren upp till MAX-indikatorn.
2. Sätt på locket och anslut Latte Cup System till maskinen.
3. Lyft spaken helt och hållet och sätt i kapseln.
4. Stäng sedan spaken ordentligt.
5. Placera en kopp som passar för önskad mängd under kaffeutloppet.
6. Justera mjölkutloppet genom att lyfta det uppåt till rätt läge med hjälp av spaken.
7. Tryck på Latte-knappen för att starta mjölkutmatningen.
8. När mjölkflödet stoppas trycker du på Espresso-knappen för att slutföra dryckesberedningen.
9. Några sekunder efter att beredningen har avslutats, lyft och stäng spaken för att mata ut den använda kapseln i kapselbehållaren.

När du behöver mer mjölk tar du av locket och fyller på mjölkbehållaren utan att överskrida MAX-nivån. Upprepa sedan steg 1-5.

Om maskinen inte används inom 30 minuter efter tillagning av ett mjölkbaserat recept, se avsnittet Rengöring och underhåll

Programmering av dryckesmängd

1. För att ändra dryckesmängden håller du Espresso-, Lungo- eller mjölkknappen intryckt i minst 2 sekunder för att gå till programmeringsläget.
2. Bryggningen påbörjas och den valda knappen blinkar snabbt för att visa att programmeringen pågår.
3. Släpp knappen när önskad volym har uppnåtts.
4. Maskinen lagrar automatiskt denna inställning för framtida kaffetillredningar.

	Programmerbar kvantitet	Min	Standard	Max
	Knapp för mjölk	5 sekunder	20 sekunder	60 sekunder
	Lungo-knapp	25 sekunder	25 sekunder	60 sekunder
	Espresso-knapp	5 sekunder	15 sekunder	25 sekunder

Återställa kvantiteten till standardinställningarna

1. Tryck och håll in både Espresso- och Lungo-knapparna i minst 3 sekunder för att gå till återställningsläget.
2. Alla knapplampor blinkar tre gånger, vilket indikerar att alla programmerade volymer har återställts till fabriksinställningarna.

Standby-läge

1. Enheten stängs av efter 9 inaktiva minuter. Tryck på valfri knapp för att avbryta standby-läget.
2. Stäng av maskinen genom att hålla knapparna Espresso och Lungo intryckta samtidigt i 1 sekund. Släpp knapparna när alla indikatorlampor har slocknat - detta bekräftar att maskinen nu är avstängd.
3. Maskinen kan återaktiveras genom att trycka på valfri knapp.

RENGÖRING OCH UNDERHÅLL

Rengöring av enheten

Var noga med att rengöra apparaten efter varje användningstillfälle.
Innan rengöring, dra ur kontakten och vänta tills apparaten har svalnat.
Sänk aldrig ner apparaten i vatten eller andra vätskor och får ej diskas i diskmaskin.
Alla delar som inte kommer i kontakt med elektriska komponenter kan diskas i diskmaskin.
Använd aldrig aggressiva kemiska rengöringsmedel som kan skada apparaten vid rengöring av apparaten.
Använd aldrig vassa objekt eller objekt av metall vid rengöring av enheten.
Torka med en nytvättad, ren handduk eller trasa eller hushållspapper och montera ihop alla delar igen. Rengör regelbundet kaffeutloppet **A❹** och maskinen invändigt med en fuktig trasa.
Byt ut vattnet i tanken om den inte har använts på 3 dagar.

Rengöring av kaffedispenser

För djuprengöring, kör en kaffebryggningscykel en gång i veckan utan att sätta i en kapsel.

Rengöring av kapseluppsamlingslådan och droppskålen

Lådan med använda kapslar och droppskålen ska tömmas och rengöras efter 4-5 användningar eller var 2-3:e dag.
Ta bort dropptråget från maskinen och lyft sedan bort dropptrågets grill.
Ta bort och töm uppsamlingslådan för använda kapslar.
Rengör och torka alla delar noggrant innan du monterar ihop dem och sätter tillbaka dem i maskinen.

Rengöring av mjölkbehållaren

OBS: Se till att mjölkbehållaren är tom före rengöring. Annars kan kvarvarande mjölk spillas ut under processen.
Dra mjölkbehållaren bort från apparaten för att lossa den.
Ta isär mjölkbehållaren genom att separera de enskilda komponenterna.
För diskmaskinsrengöring:
Placera de 4 demonterade komponenterna i diskmaskinens övre fack.
Kör en cykel med hög temperatur (50°C till 60°C).
För handtvätt:
Blötlägg alla komponenter i varmt dricksvatten med milt rengöringsmedel i minst 30 minuter.
Skölj noggrant med varmt dricksvatten för att avlägsna alla rester.

Avkalkning av apparaten

1. Ta bort och töm vattentanken.
2. Fyll på tanken med avkalkningsmedel och vatten enligt de proportioner som anges på avkalkningsmedlets förpackning. Sätt tillbaka tanken på maskinen.
3. Slå på maskinen och placera en lämplig behållare under kaffeutloppet.
4. Tryck på Lungo-knappen och tappa upp cirka två koppar vatten.
5. Låt avkalkningslösningen verka i 15-20 minuter utan att använda maskinen.
6. Starta om maskinen genom att trycka på valfri knapp och tryck sedan på Lungo-knappen igen för att återuppta doseringen (den stannar automatiskt).
7. Upprepa detta tills vattentanken är helt tom.
8. Ta bort tanken och skölj den noggrant. Fyll på den helt med färskt dricksvatten.
9. Placera en behållare under pipen och tryck på Lungo-knappen för att spola den fulla tanken med rent vatten.
10. Fyll på tanken igen och upprepa tills vattentanken är tom för att slutföra sköljningen.

FELSÖKNING

Problem	Möjlig orsak	Möjlig lösning
Inget kaffe bryggs.	Vattentanken **A❸** är tom.	Fyll (eller fyll på) vattentanken **A❸**
Kaffet är inte tillräckligt varmt.	Koppen är för kall.	Förvärm koppen/muggen.
	Det finns avlagringar i enheten.	Avkalka enheten.
	Enheten har inte värmts upp helt än.	Brygg en kopp vatten för att värma upp kretsen.
Enheten läcker vatten.	Vattentanken **A❸** läcker.	Kontrollera om ventilen på vattentanken är i rätt läge. Justera o-ringen till rätt position.
	Droppbrickan **A❼** är full med vatten.	Töm droppbrickan **A❼**.

OBS!

Om du precis bryggt varmt kaffe, vänta en stund innan du gör det kalla bryggkaffet eftersom temperaturen inuti enheten fortfarande är hög.
Mängden kaffe från läget för kallbryggning är lite mer än läget för varmbryggning, eftersom trycket inte är samma.

FÖRVARING

Koppla bort apparaten från vägguttaget när den inte används. Låt den svalna och ställ sedan undan den på en säker, torr plats. Linda aldrig nätsladden runt apparaten eftersom det leder till onödigt slitage på sladden och gör att den går sönder i förtid.
Hantera sladden försiktigt och undvik att rycka i eller vrida den eller utsätta den för annan belastning, i synnerhet vid anslutning av kontakten.
Förvara apparaten inomhus, på en torr plats och utom räckhåll för barn.
Förvara eller använd inte maskinen vid temperaturer under 4°C, eftersom frysskador kan uppstå.
Håll maskinen skyddad från damm och smuts

KASSERING

Kassera inte elektrisk utrustning som osorterat kommunalt avfall, utan se till att den omhändertas separat. Kontakta kommunen för information om tillgängliga anläggningar för sopsortering. Om elektrisk utrustning hamnar på soptippen finns det risk för att farliga ämnen läcker ut i grundvattnet och vidare in i livsmedelskedjan, vilket är skadligt för människors hälsa och välbefinnande. När du byter ut gammal utrustning mot ny har återförsäljaren en lagstadgad skyldighet att utan extra kostnad ta hand om den gamla apparaten för kassering.

Kundtjänst

Du hittar all tillgänglig information och reservdelar på www.princesshome.eu!

PL **Instrukcja obsługi**

Capsule and Latte Pro

Główne części (patrz rysunek A)

❶ Dźwignia ładowania kapsułek
❷ Pokrywa zbiornika na wodę
❸ Zbiornik na wodę
❹ Dozownik kawy
❺ Używana szuflada na kapsułki
❻ Tacka ociekowa grilla
❼ Tacka
❽ Pojemnik na mleko
❾ Pokrywka pojemnika na mleko
❿ Obsługa pojemników na mleko
⓫ Wylewka mleka

Panel sterowania (patrz rysunek B)

⓬ Przycisk mleka
⓭ Przycisk Lungo
⓮ Przycisk espresso

BEZPIECZEŃSTWO

Środki ostrożności

- Niezastosowanie się do instrukcji dotyczących bezpieczeństwa nie pozwala producentowi ponosić odpowiedzialności za uszkodzenia.
- Jeśli przewód zasilający jest uszkodzony, musi być wymieniony przez producenta, jego agenta serwisowego lub równie wykwalifikowane osoby, aby uniknąć zagrożeń.
- Nigdy nie przemieszczaj urządzenia, ciągnąc za kabel, i upewnij się, że kabel nie zaplątuje się.
- W przypadku nieprawidłowego działania, podejrzenia uszkodzenia (np. w wyniku upadku) lub innych problemów należy natychmiast odłączyć urządzenie od zasilania.
- Serwis i naprawy mogą być wykonywane wyłącznie przez Autoryzowane Centra Serwisowe.
- Urządzenia nie należy pozostawiać bez nadzoru, kiedy jest podłączone do zasilania.
- Urządzenie przeznaczone jest tylko do eksploatacji w gospodarstwie domowym, w sposób zgodny z jego przeznaczeniem.
- Dzieci poniżej 8 roku życia nie mogą używać tego urządzenia. Z urządzenia mogą korzystać dzieci w wieku od 8 lat oraz osoby o ograniczonych możliwościach fizycznych, sensorycznych i psychicznych bądź nieposiadające odpowiedniej wiedzy i doświadczenia, pod warunkiem, że są nadzorowane lub otrzymały instrukcje dotyczące bezpiecznego używania urządzenia, a także rozumieją związane z tym zagrożenia. Dzieciom nie wolno bawić się urządzeniem. Urządzenie oraz dołączony do niego kabel należy przechowywać poza zasięgiem dzieci, które nie ukończyły 8 lat. Czyszczenia i konserwacji nie powinny wykonywać dzieci chyba, że ukończyły 8 lat i znajdują się pod nadzorem osoby dorosłej.
- Aby uniknąć porażenia prądem elektrycznym, nie należy zanurzać przewodu, wtyczki ani urządzenia w wodzie bądź w innej cieczy.
- Przy pierwszym uruchomieniu zaleca się dokładne przeczytanie instrukcji przed jej użyciem i zachowanie jej w odpowiedni sposób na przyszłość.
- Jeśli w trakcie pracy pojawi się nietypowy hałas, zapach, dym lub jakikolwiek inny problem lub uszkodzenie, należy wyłączyć przełącznik i odłączyć urządzenie. Następnie skontaktuj się z centrum serwisowym w celu naprawy. Nie próbuj samodzielnie dokonywać naprawy.
- Trzymaj urządzenie i przewód z dala od źródeł ciepła, bezpośredniego światła słonecznego, wody, wilgoci, ostrych krawędzi itp.
- Przewód zasilający nie powinien zwisać luźno ze stołów lub półek.
- Nie używać na zewnątrz.
- Nie należy dotykać gorących części urządzenia (takich jak grupa uchwytów wkładów) bezpośrednio po użyciu.
- Należy zachować ostrożność podczas wydawania napojów, ponieważ gorący płyn może pryskać.

⚠ OSTRZEŻENIE

Zagrożenie bezpieczeństwa wynikające z użytkowania niezgodnego z przeznaczeniem:
- Z urządzenia należy korzystać wyłącznie w sposób opisany w niniejszej instrukcji obsługi.
- Nigdy nie używaj urządzenia, jeśli widoczne są na nim ślady uszkodzeń lub wad. Zawsze należy natychmiast wymienić uszkodzone lub wadliwe urządzenie.
- Nigdy nie dokonuj żadnych regulacji urządzenia. Regulacje mogą mieć wpływ na bezpieczeństwo, gwarancję i prawidłowe działanie urządzenia.
- Nie należy umieszczać urządzenia na gorących powierzchniach lub w pobliżu otwartego ognia, ponieważ może to spowodować uszkodzenie lub zagrożenie bezpieczeństwa.
- Przed podłączeniem jakichkolwiek akcesoriów, czyszczeniem lub usuwaniem usterek wyłącz urządzenie.
- Nie włączaj urządzenia, gdy nie jest napełnione wodą.

Niebezpieczeństwo porażenia prądem z powodu zwarcia:
- Nigdy nie zanurzaj silnika w wodzie lub innych płynach. Silnik należy czyścić wyłącznie miękką, wilgotną ściereczką.
- Nigdy nie otwieraj urządzenia. Urządzenie może być otwierane w celu przeprowadzenia konserwacji wyłącznie przez autoryzowanego technika.
- Nigdy nie podnoś urządzenia za kabel zasilający. Podnoszenie urządzenia za kabel zasilający może spowodować jego uszkodzenie. Urządzenie należy podnosić tylko trzymając je za podstawę.
- Nigdy nie należy samodzielnie wymieniać kabla zasilającego. Należy zawsze zlecać wymianę kabla zasilającego producentowi, jego przedstawicielowi serwisowemu lub osobie o podobnych kwalifikacjach.
- Odłącz kabel zasilający, gdy urządzenie nie jest używane lub jest pozostawione bez nadzoru oraz przed czyszczeniem.
- Przed użyciem sprawdź, czy napięcie podane na tabliczce znamionowej urządzenia jest zgodne z napięciem sieciowym.

Zagrożenie bezpieczeństwa dla dzieci:
- Trzymaj urządzenie i akcesoria poza zasięgiem dzieci.
- Dzieci powinny być nadzorowane, aby nie bawiły się urządzeniem.

Niebezpieczeństwo pożaru z powodu przegrzania:
- Urządzenie należy zawsze umieszczać na stabilnej, płaskiej, odpornej na ciepło i wilgoć powierzchni.
- Urządzenie należy zawsze umieszczać na stabilnej, płaskiej, odpornej na ciepło i wilgoć powierzchni. Nigdy nie pozostawiaj urządzenia bez nadzoru, gdy jest używane. Z urządzenia należy korzystać wyłącznie pod nadzorem. Po wyjściu z pomieszczenia należy wyłączyć urządzenie i wyjąć kabel zasilający z gniazdka.

Niebezpieczeństwo pożaru z powodu zwarcia:
- Nigdy nie używaj urządzenia w bezpośrednim sąsiedztwie wanny, prysznica lub basenu.
- Nigdy nie upuszczaj urządzenia i unikaj uderzeń. Nadmierne wibracje mogą prowadzić do poluzowania połączeń i wpływać na prawidłowe działanie urządzenia. Jeżeli urządzenie zostało upuszczone, należy zaprzestać jego używania.

Zagrożenie bezpieczeństwa z powodu ostrych części:
- W górnej części adaptera kapsułki znajduje się ostra igła. Nie umieszczaj dłoni ani palców na żadnej części w pobliżu igły po usunięciu adaptera.

NOTYFIKACJA

Niebezpieczeństwo uszkodzenia urządzenia:
- Podczas czyszczenia urządzenia nigdy nie używaj agresywnych chemicznych środków czyszczących, które mogą uszkodzić urządzenie.
- Trzymaj urządzenie i przewód z dala od źródeł ciepła, bezpośredniego światła słonecznego, wody, wilgoci, ostrych krawędzi itp.

⚠ PRZESTROGA

- Nie używaj urządzenia z pustym zbiornikiem wody **A❸**.
- Nie otwieraj dźwigni **A❶** w trakcie zaparzania przez urządzenie
- Przed pierwszym użyciem dokładnie wypłucz zbiornik wody **A❸** świeżą wodą. Czyść urządzenie wyłącznie wilgotną ściereczką.

PRZEDMOWA

Informacje o niniejszym dokumencie

Niniejsza instrukcja obsługi zawiera wszelkie informacje niezbędne do prawidłowego, bezpiecznego i efektywnego użytkowania urządzenia.
Przed użyciem urządzenia upewnij się, że w pełni przeczytałeś(-aś) i zrozumiałeś(-aś) instrukcje zawarte w niniejszym podręczniku użytkownika.
Niniejszą instrukcję obsługi należy zawsze przechowywać w bezpiecznym miejscu w pobliżu urządzenia, aby móc z niej skorzystać w przyszłości.
Niniejsza instrukcja została zredagowana w języku angielskim. Wszystkie inne języki są dokumentami przetłumaczonymi.

Symbole ogólne

Symbol	Opis
	Dotyczy Francji: Produkt lub jego opakowanie nadają się do recyklingu, a komponenty należy zutylizować oddzielnie. Należy postępować zgodnie z lokalnie obowiązującymi przepisami.
	Dotyczy Włoch: Produkt lub jego opakowanie nadają się do recyklingu, a komponenty należy zutylizować oddzielnie. Należy postępować zgodnie z lokalnie obowiązującymi przepisami.
CE	Ten produkt spełnia wymagania zgodności z odpowiednimi europejskimi przepisami lub dyrektywami.
	Zielony Punkt jest zastrzeżonym znakiem towarowym firmyDer Grüne Punkt - Duales System Deutschland GmbH i jestchroniony jako znak towarowy na całym świecie. Logo może byćużywane wyłącznie przez klientów DSD GmbH posiadających ważnąumowę o korzystaniu ze znaku towarowego lub przez zaangażowanefirmy zajmujące się gospodarką odpadami na terenie RepublikiFederalnej Niemiec. Dotyczy to również reprodukcji logo przez osobytrzecie w słowniku, encyklopedii lub elektronicznej bazie danychzawierającej podręcznik.
	Uniwersalny symbol, logo lub ikona recyklingu to uznawany na całym świecie symbol stosowany do oznaczania materiałów nadających się do recyklingu. Symbol recyklingu jest dostępny w domenie publicznej i nie jest znakiem towarowym.
	Ten symbol jest używany do oznaczania materiałów przeznaczonych do kontaktu z żywnością w Unii Europejskiej zgodnie z definicją w rozporządzeniu (WE) nr 1935/2004.

OPIS URZĄDZENIA

Informacje o niniejszym urządzeniu

Princess 01.249455.01.001 to ekspres do kawy. Urządzenie może być używane do czyszczenia filiżanek Nespresso (lub podobnych).

Przeznaczenie

Niniejsze urządzenie jest przeznaczone wyłącznie do użytku wewnątrz pomieszczeń.
Urządzenie jest przeznaczone wyłącznie do użytku domowego, a nie komercyjnego.
Urządzenie jest przeznaczone do użytku domowego i podobnych zastosowań, takich jak:
- pomieszczenia kuchenne dla personelu w sklepach, biurach i innych miejscach pracy;
- gospodarstwa rolne;
- przez klientów w hotelach, motelach i innych pomieszczeniach mieszkalnych;
- pensjonaty Bed and Breakfast

Każde użycie urządzenia inne niż opisane w niniejszym podręczniku użytkownika jest traktowane jako niewłaściwe i może spowodować obrażenia ciała lub uszkodzenie urządzenia oraz unieważnienie gwarancji.

Specyfikacja techniczna

Nazwa urządzenia	Ekspres do kawy wielokapsułowy
Numer artykułu	01.249455.01.001
Zasilanie	220-240V~ 50-60Hz
Moc	1450W
Pobór mocy w trybie wyłączenia (W)	0.13W
Pobór mocy w trybie czuwania (W)	0.22W
Czas potrzebny na osiągnięcie przez urządzenie odpowiedniego trybu niskiego poboru mocy (min)	NIE DOTYCZY

PRZED PIERWSZYM UŻYCIEM

- Wyjmij urządzenie i akcesoria z opakowania. Usuń naklejki, folię ochronną lub plastik z urządzenia.
- Przed pierwszym użyciem urządzenia lub po dłuższej przerwie w użytkowaniu należy przepłukać urządzenie.
- Istnieją dwa sposoby napełniania zbiornika wody: bezpośrednio do urządzenia za pomocą np. dzbanka lub poprzez wyjęcie zbiornika wody.

Napełnianie zbiornika na wodę

1. Podnieś pokrywę zbiornika wody **A❷**.
2. Wyjmij zbiornik wody **A❸** z urządzenia.
3. Przepłukać zbiornik wody
4. Napełnij zbiornik **A❸** zimną, świeżą wodą.
5. Zamknij pokrywę zbiornika wody i zamocuj zbiornik z powrotem na miejscu,
6. Podłącz przewód zasilający do gniazdka ściennego.
7. Naciśnij jeden z przycisków zasilania, aby włączyć urządzenie.
8. Ekspres rozpocznie cykl podgrzewania. W tym czasie przyciski zasilania będą migać białym światłem.
9. Urządzenie jest gotowe do użycia, gdy przyciski zasilania świecą stałym białym światłem.
10. Podczas pierwszego włączenia należy napełnić zbiornik na wodę co najmniej 500 ml wody (bez wkładania kapsułki) i umieścić pojemnik pod wylewką kawy.

NOTYFIKACJA

Upewnij się, że przyciski zasilania są podświetlone stałym białym światłem.
Nigdy nie wkładać palców ani przedmiotów do uchwytu na kapsułki. W uchwycie na kapsułki należy używać wyłącznie kompatybilnych kapsułek.
Kapsułki jednodawkowe są przeznaczone do dozowania tylko jednej porcji. Nie należy używać kapsułek ponownie.
Nigdy nie należy wkładać więcej niż jednej kapsułki na raz, ponieważ może to spowodować nieprawidłowe działanie urządzenia.
Jeśli podczas cyklu dozowania kawy nastąpi przerwa w zasilaniu, należy przywrócić zasilanie i ponownie uruchomić procedurę.
Po około 7 użyciach należy opróżnić szufladkę na zużyte kapsułki.

Jeśli zbiornik wody opróżni się podczas cyklu zasilania:

1. Naciśnij przycisk, aby zatrzymać urządzenie.
2. Napełnij zbiornik wody do wskazanego poziomu MAX.
3. Naciśnij ten sam przycisk zasilania, który został wybrany wcześniej.
4. Przycisk zacznie migać, a procedura podawania kawy zostanie automatycznie uruchomiona ponownie.

UŻYTKOWANIE

1. Całkowicie podnieś dźwignię i włóż kapsułkę.
2. Zamknij dźwignię i umieść filiżankę odpowiednią dla wybranego napoju pod wylotem kawy.
3. Naciśnij przycisk Espresso **B⑭** lub przycisk Lungo **B⑬**, aby rozpocząć przygotowywanie kawy.

4. Po zakończeniu przepływ kawy zatrzyma się automatycznie.
5. Aby ręcznie zatrzymać lub uzupełnić kawę, należy ponownie nacisnąć ten sam przycisk.
6. Kilka sekund po zakończeniu przygotowania podnieś i zamknij dźwignię, aby wyrzucić zużytą kapsułkę do pojemnika na kapsułki.

Przygotowanie kawy latte
1. Napełnij pojemnik na mleko do wskaźnika MAX.
2. Zabezpiecz pokrywę i podłącz Latte Cup System do urządzenia.
3. Podnieś dźwignię do końca i włóż kapsułkę.
4. Następnie bezpiecznie zamknij dźwignię.
5. Umieść filiżankę odpowiednią dla żądanej ilości kawy pod wylotem kawy.
6. Wyreguluj wylewkę mleka, podnosząc ją do góry do prawidłowej pozycji za pomocą dźwigni.
7. Naciśnij przycisk Latte, aby rozpocząć dozowanie mleka.
8. Po zatrzymaniu przepływu mleka naciśnij przycisk Espresso, aby zakończyć przygotowywanie napoju.
9. Kilka sekund po zakończeniu przygotowania podnieś i zamknij dźwignię, aby wyrzucić zużytą kapsułkę do pojemnika na kapsułki.

Gdy potrzebna jest większa ilość mleka, zdejmij pokrywę i napełnij pojemnik na mleko, nie przekraczając poziomu MAX. Następnie powtórz kroki 1-5.

Jeśli urządzenie nie zostanie użyte w ciągu 30 minut po przygotowaniu przepisu na bazie mleka, należy zapoznać się z rozdziałem Czyszczenie i konserwacja.

Programowanie ilości napojów
1. Aby zmienić ilość napoju, dotknij i przytrzymaj przycisk Espresso, Lungo lub mleka przez co najmniej 2 sekundy, aby przejść do trybu programowania.
2. Rozpocznie się parzenie, a wybrany przycisk zacznie szybko migać, wskazując, że trwa programowanie.
3. Zwolnij przycisk po osiągnięciu żądanej głośności.
4. Urządzenie automatycznie zapamięta to ustawienie na potrzeby przygotowywania kawy w przyszłości.

	Programowalna ilość	Min	Domyślne	Maks.
	Przycisk mleka	5 sekundy	20 sekundy	60 sekundy
	Przycisk Lungo	25 sekundy	25 sekundy	60 sekundy
	Przycisk espresso	5 sekundy	15 sekundy	25 sekundy

Przywracanie ilości do ustawień domyślnych
1. Dotknij i przytrzymaj przyciski Espresso i Lungo przez co najmniej 3 sekundy, aby przejść do trybu resetowania.
2. Wszystkie kontrolki przycisków migną trzy razy, wskazując, że wszystkie zaprogramowane głośności zostały zresetowane do domyślnych ustawień fabrycznych.

Tryb czuwania
1. Urządzenie zostanie wyłączone po 9 nieaktywnych minutach. Naciśnij dowolny przycisk, aby anulować tryb czuwania.
2. Aby wyłączyć urządzenie, naciśnij i przytrzymaj jednocześnie przyciski Espresso i Lungo przez 1 sekundę. Zwolnij przyciski, gdy wszystkie lampki kontrolne zgasną - oznacza to, że urządzenie jest wyłączone.
3. Urządzenie można ponownie aktywować, naciskając dowolny przycisk.

CZYSZCZENIE I KONSERWACJA

Czyszczenie urządzenia
Zawsze czyść urządzenie po każdym użyciu.
Przed czyszczeniem wyjąć wtyczkę z gniazda i odczekać, aż urządzenie wystygnie.
Nigdy nie zanurzaj urządzenia w wodzie lub innych płynach ani nie umieszczaj go w zmywarce.
Wszystkie części, które nie mają kontaktu z elementami elektrycznymi, można myć w zmywarce.
Podczas czyszczenia urządzenia nigdy nie używaj agresywnych chemicznych środków czyszczących, które mogą uszkodzić urządzenie.
Nie używaj żadnych ostrych ani metalowych przedmiotów do czyszczenia urządzenia.
Osusz świeżym i czystym ręcznikiem, ściereczką lub papierem i ponownie zmontuj wszystkie części. Regularnie czyść wilgotną szmatką wylot kawy **A4** i wnętrze urządzenia.
Jeśli urządzenie nie jest używane przez 3 dni, należy wymienić wodę w zbiorniku.

Czyszczenie ekspresu do kawy
W celu dokładnego wyczyszczenia, raz w tygodniu wykonaj cykl parzenia kawy bez wkładania kapsułki.

Czyszczenie szuflady na kapsułki i tacy ociekowej
Szufladka na zużyte kapsułki i tacka ociekowa powinny być opróżniane i czyszczone po każdych 4-5 użyciach lub co 2-3 dni.
Wyjmij tacę ociekową z urządzenia, a następnie zdejmij kratkę tacy ociekowej.
Wyjąć i opróżnić szufladę na zużyte kapsułki.
Przed ponownym montażem i umieszczeniem wszystkich części w urządzeniu należy je dokładnie wyczyścić i wysuszyć.

Czyszczenie pojemnika na mleko
UWAGA: Przed czyszczeniem upewnij się, że pojemnik na mleko jest pusty. W przeciwnym razie resztki mleka mogą rozlać się podczas procesu.
Odciągnij pojemnik na mleko od urządzenia, aby go odłączyć.
Zdemontuj pojemnik na mleko, oddzielając jego poszczególne elementy.
Do czyszczenia w zmywarce:
Umieść 4 zdemontowane elementy w górnym koszu zmywarki.
Uruchomić cykl w wysokiej temperaturze (50°C do 60°C).
Do mycia rąk:
Moczyć wszystkie elementy w gorącej wodzie pitnej z dodatkiem łagodnego detergentu przez co najmniej 30 minut.
Dokładnie spłukać gorącą wodą pitną, aby usunąć wszelkie pozostałości.

Odkamienianie urządzenia
1. Wyjmij i opróżnij zbiornik wody.
2. Napełnij zbiornik roztworem odkamieniającym i wodą, zachowując proporcje podane na opakowaniu produktu odkamieniającego. Ponownie podłącz zbiornik do urządzenia.
3. Włącz urządzenie i umieść odpowiedni pojemnik pod wylewką kawy.
4. Naciśnij przycisk Lungo i nalej około dwóch filiżanek wody.
5. Pozostawić roztwór odkamieniający na 15-20 minut bez używania urządzenia.
6. Uruchom ponownie urządzenie, naciskając dowolny przycisk, a następnie ponownie naciśnij przycisk Lungo, aby wznowić wydawanie (zatrzyma się ono automatycznie).
7. Powtarzaj tę czynność aż do całkowitego opróżnienia zbiornika wody.
8. Wyjmij zbiornik i dokładnie go wypłucz. Napełnij go całkowicie świeżą wodą pitną.
9. Umieść pojemnik pod wylewką i naciśnij przycisk Lungo, aby przepłukać pełny zbiornik czystą wodą.
10. Ponownie napełnij zbiornik i powtarzaj tę czynność aż do opróżnienia zbiornika wody, aby zakończyć płukanie.

ROZWIĄZYWANIE PROBLEMÓW

Problem	Możliwa przyczyna	Możliwe rozwiązanie
Kawa nie jest parzona.	Zbiornik wody **A3** jest pusty.	Napełnij lub uzupełnij zbiornik wody **A3**
Kawa nie jest wystarczająco gorąca.	Filiżanka jest za zimna.	Rozgrzej filiżankę/kubek.
	W urządzeniu gromadzi się kamień.	Odkamień urządzenie.
	Urządzenie nie jest jeszcze w pełni nagrzane.	Zaparz szklankę wody, aby ogrzać obwód.
Z urządzenia wycieka woda.	Zbiornik wody **A3** przecieka.	Sprawdź, czy zawór na zbiorniku wody znajduje się w prawidłowej pozycji. Ustaw pierścień uszczelniający w prawidłowej pozycji.
	Tacka **A7** jest wypełniona wodą.	Opróżnij tackę **A7**.

NOTYFIKACJA

Jeśli właśnie zaparzono gorącą kawę, odczekaj chwilę przed przygotowaniem kawy na zimno, ponieważ temperatura wewnątrz urządzenia jest nadal wysoka.
Ilość kawy z trybu napojów zimnych jest nieco większa niż w przypadku trybu zimnych napojów, gdyż ciśnienie jest inne.

PRZECHOWYWANIE
Gdy urządzenie nie jest używane, odłącz je od zasilania. Poczekaj, aż ostygnie, a następnie schowaj je w bezpieczne i suche miejsce. Nigdy nie owijaj przewodu zasilania wokół urządzenia. Spowoduje to przedwczesne zużycie i zerwanie przewodu. Ostrożnie obchodź się z przewodem i unikaj szarpania, skręcania lub naprężania go, zwłaszcza w miejscach połączeń wtykowych.
Przechowuj urządzenie w suchym pomieszczeniu, poza zasięgiem dzieci.
Nie należy przechowywać ani używać urządzenia w temperaturach poniżej 4°C, ponieważ zamarznięcie może spowodować jego uszkodzenie.
Chronić urządzenie przed kurzem i brudem

UTYLIZACJA

Nie wyrzucaj urządzeń elektrycznych razem z nieposortowanymi odpadami komunalnymi. Korzystaj z osobnych punktów zbiórki. Skontaktuj się z lokalnym urzędem, aby uzyskać informacje na temat dostępnych systemów zbiórki. Jeśli urządzenia elektryczne zostaną wyrzucone na pola lub wysypiska śmieci, niebezpieczne substancje mogą przedostać się do wód gruntowych i łańcucha pokarmowego, szkodząc zdrowiu. W przypadku wymiany starych urządzeń na nowe sprzedawca jest prawnie zobowiązany do bezpłatnego odebrania starego urządzenia w celu jego utylizacji.

Wsparcie
Wszelkie informacje i części zamienne można znaleźć stronie www.princesshome.eu!

CS **Uživatelská příručka**

Capsule and Latte Pro

Hlavní součásti (viz obr. A)
1. Páka zavaděče kapslí
2. Kryt na vodní nádrž
3. Nádržka na vodu
4. Jednotka pro výdej kávy
5. Použitá zásuvka na kapsle
6. Odkapávací mřížka
7. Okapové plato
8. Nádoba na mléko
9. Víko nádoby na mléko
10. Podpora nádob na mléko
11. Výlevka na mléko

Ovládací panel (viz obrázek B)
12. Tlačítko mléka
13. Tlačítko Lungo
14. Tlačítko Espresso

BEZPEČNOST

Bezpečnostní opatření

- Ignorováním bezpečnostních pokynů není výrobce zodpovědný za škody.
- Pokud je napájecí kabel poškozen, musí jej vyměnit výrobce, jeho servisní technik nebo obdobně kvalifikované osoby, aby se zabránilo nebezpečí.
- Nepřesunujte přístroj taháním za kabel a ujistěte se, že kabel není zamotán.
- V případě poruchy, podezření na poškození (např. pádem) nebo jiných problémů stroj okamžitě odpojte ze sítě.
- Servis a opravy smí provádět pouze autorizovaná servisní střediska.
- Uživatel nesmí nechat spotřebič bez dozoru, pokud je připojen k napájení.
- Tento spotřebič lze použít pouze v domácnosti za účelem, pro který byl vyroben.
- Tento spotřebič nesmí používat děti mladších 8 let. Tento spotřebič mohou osoby starší 8 let a lidé se sníženými fyzickými, smyslovými nebo mentálními schopnostmi či nedostatkem zkušeností a znalostí používat, pouze pokud jsou pod dohledem nebo dostali instrukce týkající se bezpečného použití přístroje a rozumí možným rizikům. Děti si nesmí hrát se spotřebičem. Udržujte spotřebič a kabel mimo dosahu dětí mladších 8 let. Čištění a údržbu nemohou vykonávat děti, které jsou mladší 8 let a bez dozoru.
- Abyste se ochránili před elektrickým výbojem, neponořujte napájecí kabel, zástrčku či spotřebič do vody či jiné tekutiny.
- Při prvním použití je doporučeno předem pečlivě přečíst návod a správně ho uchovat pro budoucí použití.
- Pokud během provozu zaznamenáte neobvyklý hluk, zápach, kouř nebo jakoukoli jinou poruchu nebo prasknutí, měli byste vypnout vypínač a odpojit zařízení z elektrické zásuvky. Poté kontaktujte servisní středisko pro opravu. Nepokoušejte se o opravu sami.
- Chraňte spotřebič a kabel před teplem, přímým slunečním světlem, vodou, vlhkostí, ostrými hranami atd.
- Napájecí kabel by neměl volně viset ze stolů nebo polic.
- Nepoužívejte venku.
- Bezprostředně po použití se nedotýkejte horkých částí stroje (např. skupiny držáků kazet).
- Při výdeji nápojů dbejte zvýšené opatrnosti, protože horká tekutina může vystříknout.

⚠ VAROVÁNÍ

Bezpečnostní riziko z důvodu nezamýšleného využití:
- Spotřebič používejte pouze tak, jak je uvedeno v této příručce.
- Spotřebič nepoužívejte, pokud nese viditelné známky poškození nebo vad. Poškozený či vadný spotřebič neprodleně vyměňte.
- Na spotřebiči neprovádějte žádné změny. Úpravy mohou mít vliv na bezpečnost, záruku a správný chod.
- Přístroj neumisťujte na horké povrchy nebo do blízkosti otevřeného ohně, protože by mohlo dojít k jeho poškození nebo ohrožení bezpečnosti.
- Před připojováním příslušenství, čištěním přístroje nebo řešením poruch spotřebič vypněte.
- Spotřebič nezapínejte, pokud není naplněn vodou.

Riziko zásahu elektrickým proudem z důvodu zkratu:
- Nikdy neponořujte motorovou jednotku do vody nebo jiné kapaliny. Motorovou jednotku čistěte pouze měkkým, vlhkým hadříkem.
- Spotřebič neotevírejte. Spotřebič smí otevřít pouze autorizovaný technik za účelem údržby.
- Spotřebič nezvedejte za napájecí kabel. Zvedání spotřebiče za napájecí kabel může napájecí kabel poškodit. Spotřebič vždy zdvihejte za základnu.
- Nevyměňujte napájecí kabel sami. Napájecí kabel nechte vyměnit výrobcem, jeho servisním zastoupením nebo jinou osobou s odpovídající kvalifikací.
- Vždy odpojte napájecí kabel, pokud spotřebič nepoužíváte nebo je bez dozoru, a před čištěním.
- Před použitím vždy zkontrolujte, zda napětí uvedené na typovém štítku spotřebiče odpovídá napětí vaší elektrické sítě.

Bezpečnostní riziko pro děti:
- Udržujte spotřebič a příslušenství mimo dosah dětí.
- Nad dětmi je třeba dohlížet, aby si se spotřebičem nehrály.

Riziko požáru z důvodu přehřátí:
- Spotřebič musí být vždy umístěn na stabilním, rovném povrchu odolávajícím vysoké teplotě a vlhkosti.
- Spotřebič musí být vždy umístěn na stabilním, rovném povrchu odolávajícím vysoké teplotě a vlhkosti. Spotřebič nenechávejte běžet bez dozoru. Spotřebič používejte pouze pod dozorem. Při odchodu z místnosti spotřebič vypněte a vypojte napájecí kabel z elektrické zásuvky.

Riziko požáru z důvodu zkratu:
- Spotřebič nepoužívejte v bezprostřední blízkosti vany, sprchy nebo bazénu.
- Zamezte pádu spotřebiče a otřesům. Nadměrné vibrace mohou způsobit uvolnění spojů a ovlivnit tak správné fungování spotřebiče. Pokud došlo k pádu spotřebiče, nadále jej nepoužívejte.

Nebezpečí v důsledku ostrých částí:
- V horní části kapslového adaptéru je ostrá jehla. Po odstranění adaptéru se nedotýkejte rukama ani prsty žádné části v blízkosti jehly.

OZNÁMENÍ

Riziko poškození spotřebiče:
- Nepoužívejte agresivní chemické čisticí prostředky, které mohou spotřebič při čištění poškodit.
- Chraňte spotřebič a kabel před teplem, přímým slunečním světlem, vodou, vlhkostí, ostrými hranami atd.

⚠ UPOZORNĚNÍ

- Neprovozujte přístroj s prázdnou nádržkou na vodu **A3**.
- Neotevírejte páku **A1**, když přístroj připravuje nápoj.
- Před prvním použitím důkladně vypláchněte nádržku **A3** čerstvou vodou. Spotřebič čistěte pouze vlhkým hadříkem.

PŘEDMLUVA

O tomto dokumentu
Tato uživatelská příručka uvádí veškeré informace pro správné, bezpečné a efektivní používání spotřebiče.
Než začnete spotřebič používat, je třeba si přečíst veškeré pokyny v této uživatelské příručce a ujistit se, že jim správně rozumíte.
Tuto uživatelskou příručku vždy uchovávejte na bezpečném místě v blízkosti spotřebiče pro budoucí použití.
Tato příručka je původně vypracována v angličtině. V případě veškerých dalších jazyků se jedná o překlad.

Obecné symboly

Symbol	Popis
	Ve Francii platí: Výrobek nebo jeho obal lze recyklovat a jednotlivé díly musí být likvidovány odděleně. Dodržujte místní předpisy.
	V Itálii platí: Výrobek nebo jeho obal lze recyklovat a jednotlivé díly musí být likvidovány odděleně. Dodržujte místní předpisy.
CE	Tento výrobek splňuje požadavky na shodu s platnýmievropskými předpisy nebo směrnicemi.
	Zelená tečka je registrovaná ochranná známka Der GrünePunkt – Duales System Deutschland GmbH a je celosvětověchráněna jako ochranná známka. Logo mohou používat pouzezákazníci společnosti DSD GmbH, kteří mají platnou smlouvu opoužívání ochranné známky, nebo společnosti zabývající senakládáním s odpady na území Spolkové republiky Německo. Platí toi pro reprodukci loga třetími stranami ve slovnících, encyklopediíchnebo elektronických databázích obsahujících referenční příručku.
	Univerzální symbol recyklace, logo nebo ikona jemezinárodně uznávaný symbol používaný k označenírecyklovatelných materiálů. Symbol recyklace je veřejně dostupný anení ochrannou známkou.
	Tento symbol slouží v Evropské unii k označení materiálůurčených pro kontakt s potravinami, jak definuje nařízení ES č.1935/2004.

POPIS SPOTŘEBIČE

O tomto spotřebiči
Princess 01.249455.01.001 je kávovar. Spotřebič lze použít pro přípravu kávy z kapslí Nespresso (nebo podobných).

Zamýšlené použití
Tento spotřebič je určen pouze k použití ve vnitřních prostorách.
Tento spotřebič je určen výhradně pro domácí, nekomerční použití.
Tento spotřebič je určen k použití v domácnosti a podobných oblastech jako např.:
- kuchyňské prostory pro zaměstnance v obchodech, kancelářích a jiných pracovních prostředích;
- zemědělské usedlosti;
- pro klienty v hotelech, motelech a dalších obytných prostorech;
- prostředí typu penzion.

Jiné použití spotřebiče, než je popsané v této uživatelské příručce, se považuje za nesprávné použití, které může vést ke zranění, poškození spotřebiče a zneplatnění záruky.

Technické specifikace

Název spotřebiče	Kávovar s vícekapslemi
Číslo položky	01.249455.01.001
Napájení	220-240 V~ 50-60 Hz
Napájení	1450W
Spotřeba energie ve vypnutém stavu (W)	0.13W
Spotřeba energie v pohotovostním režimu (W)	0.22W
Doba potřebná k tomu, aby zařízení přešlo do použitelného režimu nízkého výkonu (min)	NEUPLATŇUJE SE

PŘED PRVNÍM POUŽITÍM
- Vyjměte přístroj a příslušenství z krabice. Odstraňte nálepky, ochrannou fólii nebo plast z přístroje.
- Před prvním použitím nebo použitím po dlouhé době je nutné přístroj propláchnout.
- Nádržku na vodu můžete naplnit dvěma způsoby: buď přímo v přístroji například z konve, nebo po vyjmutí nádržky.

Naplnění nádržky na vodu
1. Zvedněte kryt nádrže na vodu **A2**.
2. Vyjměte nádržku na vodu **A3** ze spotřebiče.
3. Vypláchněte nádržku na vodu
4. Naplňte nádrž **A3** studenou čerstvou vodou.
5. Zavřete kryt nádrže na vodu a pevně ji nasaďte zpět na místo,
6. Připojte napájecí kabel do elektrické zásuvky.
7. Stisknutím jednoho z tlačítek napájení přístroj zapněte.
8. Kávovar zahájí cyklus ohřevu. Během této doby budou tlačítka napájení/napájení blikat bílým světlem.
9. Přístroj je připraven k použití, když se tlačítka napájení rozsvítí stálým bílým světlem.
10. Při prvním zapnutí naplňte nádržku na vodu alespoň 500 ml vody (bez vložení kapsle) a umístěte nádobu pod výpusť kávy.

OZNÁMENÍ

Ujistěte se, že tlačítka napájení svítí trvale bílým světlem.
Nikdy nevkládejte prsty nebo předměty do držáku lusků. V držáku podů by měly být používány pouze kompatibilní kapsle.
Jednodávkové tobolky jsou určeny pouze pro jednu dávku. Kapsle nepoužívejte opakovaně.
Nikdy nevkládejte více než jednu kapsli najednou, protože to může způsobit poruchu přístroje.
Pokud dojde k přerušení napájení během cyklu výdeje kávy, obnovte napájení a znovu spusťte postup.
Po přibližně 7 použitích vyprázdněte zásuvku na použité kapsle.

Pokud se nádržka na vodu vyprázdní v průběhu zásobovacího cyklu:
1. Stisknutím tlačítka stroj zastavíte.
2. Naplňte nádržku na vodu až po vyznačenou hladinu MAX.
3. Stiskněte stejné tlačítko napájení/napájení, které bylo vybráno dříve.
4. Tlačítko začne blikat a postup přípravy kávy se automaticky obnoví.

POUŽITÍ
1. Zcela zvedněte páčku a vložte kapsli.
2. Zavřete páčku a pod výpust kávy umístěte šálek vhodný pro vybraný nápoj.
3. Přípravu zahájíte stisknutím tlačítka Espresso **B14** nebo tlačítka Lungo **B13**.
4. Po dokončení se tok kávy automaticky zastaví.
5. Chcete-li ručně zastavit nebo doplnit kávu, stiskněte znovu stejné tlačítko.
6. Několik sekund po skončení přípravy zvedněte a zavřete páčku, čímž se použitá tobolka vysune do zásobníku na tobolky.

Příprava kávy Latte
1. Nádobu na mléko naplňte až po ukazatel MAX.
2. Zajistěte víko a připojte systém Latte Cup k přístroji.
3. Úplně zvedněte páčku a vložte kapsli.
4. Pak páku pevně zavřete.
5. Pod výpust kávy umístěte šálek vhodný pro požadované množství.
6. Výlevku na mléko nastavte tak, že ji pomocí páčky zvednete nahoru do správné polohy.
7. Stisknutím tlačítka Latte spustíte výdej mléka.
8. Jakmile se tok mléka zastaví, stiskněte tlačítko Espresso a dokončete přípravu nápoje.
9. Několik sekund po skončení přípravy zvedněte a zavřete páčku, čímž se použitá tobolka vysune do zásobníku na tobolky.

Pokud potřebujete více mléka, sejměte víko a doplňte nádobu na mléko, aniž byste překročili hladinu MAX. Poté opakujte kroky 1-5.

Pokud přístroj nepoužijete do 30 minut po přípravě mléčného receptu, přečtěte si část Čištění a údržba.

Programování množství nápojů
1. Chcete-li změnit množství nápoje, dotkněte se tlačítka Espresso, Lungo nebo mléko a podržte je alespoň 2 sekundy, abyste vstoupili do režimu programování.
2. Začne vaření a vybrané tlačítko bude rychle blikat, což signalizuje, že probíhá programování.
3. Po dosažení požadované hlasitosti tlačítko uvolněte.
4. Kávovar toto nastavení automaticky uloží pro budoucí přípravu kávy.

	Programovatelné množství	Min	Výchozí	Max.
	Tlačítko mléka	5 sekundy	20 sekundy	60 sekundy
	Tlačítko Lungo	25 sekundy	25 sekundy	60 sekundy
	Tlačítko Espresso	5 sekundy	15 sekundy	25 sekundy

Obnovení výchozího nastavení množství
1. Dotykem a podržením tlačítek Espresso a Lungo po dobu alespoň 3 sekund přejdete do režimu resetování.
2. Všechny kontrolky tlačítek třikrát zabliká, což znamená, že všechny naprogramované hlasitosti byly resetovány na výchozí tovární nastavení.

Pohotovostní režim
1. Zařízení se vypne po 9 neaktivních minutách. Pohotovostní režim zrušíte stisknutím libovolného tlačítka.
2. Chcete-li přístroj vypnout, stiskněte a podržte současně tlačítka Espresso a Lungo po dobu 1 sekundy. Jakmile všechny kontrolky zhasnou, tlačítka uvolněte - tím potvrdíte, že je kávovar vypnutý.
3. Stroj lze znovu aktivovat stisknutím libovolného tlačítka.

ČIŠTĚNÍ A ÚDRŽBA

Čištění zařízení
Po každém použití zařízení vždy vyčistěte.
Před čištěním spotřebič vypněte ze zásuvky a počkejte, až vychladne.
Nikdy neponořujte spotřebič do vody nebo jiných tekutin ani jej nevkládejte do myčky nádobí.
Veškeré díly, které nepřicházejí do styku s elektrickými součástmi, lze mýt v myčce nádobí.
Nepoužívejte agresivní chemické čisticí prostředky, které mohou spotřebič při čištění poškodit.
Při čištění spotřebiče nikdy nepoužívejte ostré nebo kovové předměty.
Osušte čistou utěrkou nebo papírem a složte všechny části. Pravidelně čistěte výstup kávy **A4** a vnitřek přístroje vlhkým hadříkem.
Vodu v nádrži vyměňte, pokud ji nepoužíváte po dobu 3 dnů.

Čištění dávkovače kávy
Pro hloubkové čištění provádějte jednou týdně cyklus vaření kávy bez vložení kapsle.

Čištění zásuvky na kapsle a odkapávací misky
Zásuvku na použité kapsle a odkapávací misku je třeba vyprázdnit a vyčistit po každých 4-5 použitích nebo každé 2-3 dny.
Vyjměte odkapávací misku z přístroje a poté sejměte mřížku odkapávací misky.
Vyjměte a vyprázdněte zásuvku pro sběr použitých kapslí.
Před opětovným sestavením a vložením všech dílů zpět do stroje je důkladně očistěte a osušte.

Čištění nádoby na mléko
POZNÁMKA: Před čištěním se ujistěte, že je nádoba na mléko prázdná. V opačném případě by se během procesu mohlo rozlít zbývající mléko.
Nádobu na mléko od spotřebiče odpojte tak, že ji vytáhnete.
Nádobu na mléko rozeberte tak, že oddělíte její jednotlivé součásti.
Pro mytí v myčce nádobí:
Vložte 4 demontované součásti do horního stojanu myčky nádobí.
Spusťte cyklus při vysoké teplotě (50 °C až 60 °C).
Pro mytí rukou:
Namočte všechny součásti do horké pitné vody s jemným mycím prostředkem na dobu nejméně 30 minut.
Důkladně opláchněte horkou pitnou vodou, abyste odstranili všechny zbytky.

Odstraňování vodního kamene ze spotřebiče
1. Vyjměte a vyprázdněte nádržku na vodu.
2. Doplňte nádržku roztokem na odstraňování vodního kamene a vodou v poměru uvedeném na obalu přípravku na odstraňování vodního kamene. Nádržku opět připevněte ke stroji.
3. Zapněte kávovar a pod výpust kávy umístěte vhodnou nádobu.
4. Stiskněte tlačítko Lungo a vydejte přibližně dva šálky vody.
5. Roztok na odstranění vodního kamene nechte působit 15-20 minut, aniž byste stroj používali.
6. Restartujte přístroj stisknutím libovolného tlačítka a poté znovu stiskněte tlačítko Lungo pro obnovení výdeje (zastaví se automaticky).
7. Postup opakujte, dokud není nádržka na vodu zcela prázdná.
8. Vyjměte nádrž a důkladně ji vypláchněte. Zcela ji naplňte čerstvou pitnou vodou.
9. Umístěte nádobu pod výlevku a stisknutím tlačítka Lungo propláchněte plnou nádrž čistou vodou.
10. Znovu naplňte nádržku a opakujte, dokud není nádržka na vodu prázdná, abyste dokončili oplachování.

ŘEŠENÍ PROBLÉMŮ

Problém	Možná příčina	Možné řešení
Káva se nevaří.	Nádrž na vodu **A3** je prázdná.	Naplňte nebo doplňte nádržku na vodu **A3**
Káva není dostatečně horká.	Šálek je příliš studený.	Předehřejte šálek/hrnek.
	V zařízení se usazuje vodní kámen.	Odstraňte z přístroje vodní kámen.
	Zařízení se ještě zcela nezahřálo.	Uvařte si šálek vody, abyste okruh zahřáli.
Ze zařízení uniká voda.	Nádrž na vodu **A3** netěsní.	Zkontrolujte, zda je ventil na nádrži na vodu ve správné poloze. Nastavte těsnicí kroužek do správné polohy.
	Odkapávací miska **A7** je plná vody.	Vyprázdněte odkapávací misku **A7**.

OZNÁMENÍ

Pokud jste právě uvařili horkou kávu, před přípravou studené kávy chvíli počkejte, protože teplota uvnitř přístroje je stále vysoká.
Množství kávy v režimu Cold Brew je o něco větší než v režimu Hot Brew, protože se liší tlakem.

SKLADOVÁNÍ
Když se spotřebič nepoužívá, vypojte jej. Nechte jej vychladnout a uložte na bezpečném suchém místě. Nikdy neomotávejte kabel kolem spotřebiče. Kabel se tím předčasně opotřebí a poškodí. S kabelem zacházejte opatrně a vyhněte se trhání, kroucení nebo namáhání, zejména v místech připojení zástrčky.
Spotřebič skladujte uvnitř, na suchém místě a mimo dosah dětí.
Stroj neskladujte ani neprovozujte při teplotách nižších než 4°C, protože by mohlo dojít k jeho poškození mrazem.
Chraňte stroj před prachem a nečistotami

LIKVIDACE

Nevyhazujte elektrospotřebiče jako netříděný komunální odpad, využijte zařízení pro oddělený sběr. Informace o dostupných sběrných systémech získáte od místních úřadů. Pokud jsou elektrospotřebiče ukládány na skládky, mohou unikat nebezpečné látky do podzemních vod a dostat se do potravinového řetězce, což může poškodit vaše zdraví a snížit kvalitu života. Při výměně starých spotřebičů za nové je prodejce ze zákona povinen váš starý spotřebič minimálně bezplatně převzít zpět k likvidaci.

Podpora
Všechny dostupné informace a náhradní díly naleznete na adrese www.princesshome.eu!

PRINCESS®

EN User manual
NL Gebruikshandleiding
FR Mode d'emploi
DE Benutzerhandbuch
ES Manual del usuario
PT Manual do utilizador
IT Manuale d'uso
SV Bruksanvisning
PL Instrukcja obsługi
CS Uživatelská příručka
SK Používateľská príručka

Capsule and Latte Pro

01.249455.01.001

IN NEED OF ACCESSORIES? VISIT **WWW.PRINCESSHOME.EU/NL-NL/CUSTOMERSERVICE/ACCESSORIES-SPAREPARTS**
FOR ACCESSORIES AND SPARE PARTS TO EXTEND YOUR ITEM!

© Princess | Swaardvenstraat 65 | 5048 AV Tilburg | The Netherlands | www.princesshome.eu

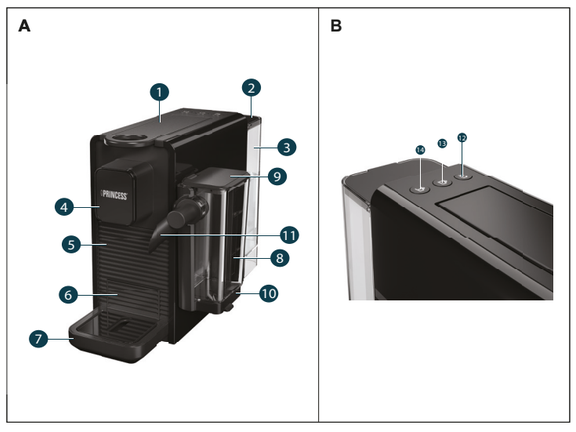

SK **Používateľská príručka**

Capsule and Latte Pro

Hlavné časti (pozri obrázok A)

1. Páka na vkladanie kapsúl
2. Kryt na vodnú nádrž
3. Nádržka na vodu
4. Jednotka na výdaj kávy
5. Použitá zásuvka na kapsule
6. Mriežka na odkvapkávanie
7. Odkvapkávacia miska
8. Nádoba na mlieko
9. Veko nádoby na mlieko
10. Podpora nádoby na mlieko
11. Výtok mlieka

Ovládací panel (pozri obrázok B)

12. Tlačidlo na mlieko
13. Tlačidlo Lungo
14. Tlačidlo Espresso

BEZPEČNOSŤ

Bezpečnostné opatrenia

- Nepočúvaním bezpečnostných inštrukcií nemôže výrobca byť zodpovedný za škody
- Ak je napájací kábel poškodený, musí ho vymeniť výrobca, jeho servisný technik alebo rovnako kvalifikované osoby, aby sa zabránilo nebezpečenstvu
- Nikdy nepremiestňujte zariadenie ťahaním za kábel a uistite sa, že kábel nie je zamotaný.
- V prípade poruchy, podozrenia na poškodenie (napr. pri páde) alebo iných problémov okamžite odpojte zariadenie od elektrickej siete.
- Servis a opravy môžu vykonávať len autorizované servisné strediská.
- Používateľ nesmie nechať spotrebič bez dozoru, keď je pripojený k napájaniu.
- Tento spotrebič sa smie používať iba na špecifikované účely v domácom prostredí.
- Tento spotrebič nesmejú používať deti mladších ako 8 rokov. Tento spotrebič smejú detí staršie ako 8 rokov a osoby, ktoré majú znížené fyzické, senzorické alebo duševné schopnosti, alebo osoby bez patričných skúseností a/alebo znalostí používať, iba pokiaľ na nich dozerá osoba zodpovedná za ich bezpečnosť alebo ak ich táto osoba vopred poučí o bezpečnej obsluhe spotrebiča a príslušných rizikách. Deti sa nesmú hrať so spotrebičom. Spotrebič a napájací kábel uchovávajte mimo dosahu detí mladších ako 8 rokov. Čistenie a údržbu nesmú vykonávať deti, ktoré sú mladšie ako 8 rokov a bez dozoru.
- Napájací kábel, zástrčku ani spotrebič neponárajte do vody ani do žiadnej inej kvapalin
- Pre prvý prevádzkový postup je vhodné si dôkladne prečítať návod vopred a náležite ho uchovať pre budúce použitie.
- Ak počas prevádzky zaznamenáte neobvyklý hluk, zápach, dym alebo inú poruchu alebo poškodenie, mali by ste vypnúť spínač a vytiahnuť zástrčku z elektrickej zásuvky. Potom kontaktujte svoje servisné stredisko na opravu. Nepokúšajte sa o opravu sami.
- Spotrebič a kábel uchovávajte mimo dosahu tepla, priameho slnečného žiarenia, vody, vlhkosti, tvarovaných hrán atď.
- Napájací kábel by nemal voľne visieť zo stolov alebo políc.
- Nepoužívajte vonku.
- Bezprostredne po použití sa nedotýkajte horúcich častí zariadenia (napríklad skupiny držiakov kaziet).
- Pri výdaji nápojov buďte opatrní, pretože horúca tekutina môže striekať.

⚠ VAROVANIE

Bezpečnostné riziko v dôsledku neúmyselného použitia:
- Spotrebič používajte len tak, ako je popísané v tomto návode na použitie.
- Spotrebič nikdy nepoužívajte, ak má viditeľné známky poškodenia alebo závad. Poškodený alebo chybný spotrebič vždy okamžite vymeňte.
- Na spotrebiči nikdy nevykonávajte žiadne úpravy. Úpravy môžu ovplyvniť bezpečnosť, záruku a správnu prevádzku.
- Zariadenie neumiestňujte na horúce povrchy ani do blízkosti otvoreného ohňa, pretože by mohlo dôjsť k jeho poškodeniu alebo ohrozeniu bezpečnosti.
- Pred pripojením akéhokoľvek príslušenstva, čistením alebo akoukoľvek poruchou spotrebič vypnite.
- Nezapínajte spotrebič, kým nie je naplnený vodou.

Nebezpečenstvo úrazu elektrickým prúdom v dôsledku skratu:
- Motorovú jednotku nikdy neponárajte do vody alebo inej tekutiny. Motorovú jednotku čistite iba mäkkou vlhkou handričkou.
- Spotrebič nikdy neotvárajte. Spotrebič môže otvárať iba autorizovaný technik za účelom údržby.
- Spotrebič nikdy nedvíhajte za napájací kábel. Zdvíhanie spotrebiča za napájací kábel môže poškodiť napájací kábel. Spotrebič zdvíhajte len za podstavec
- Nikdy nevymieňajte napájací kábel sami. Napájací kábel vždy nechajte vymeniť u výrobcu, jeho servisného zástupcu alebo podobne kvalifikovanej osoby.
- Vždy odpojte napájací kábel, keď sa spotrebič nepoužíva alebo je bez dozoru a pred čistením.
- Pred použitím vždy skontrolujte, či sa napätie uvedené na typovom štítku vášho spotrebiča zhoduje s napätím v elektrickej sieti.

Bezpečnostné riziko pre deti:
- Spotrebič a príslušenstvo uchovávajte mimo dosahu detí.
- Deti musia byť pod dozorom, aby sa zabezpečilo, že sa so spotrebičom nehrajú.

Nebezpečenstvo požiaru v dôsledku prehriatia:
- Spotrebič vždy umiestnite na stabilný, rovný povrch odolný voči teplu a vlhkosti.
- Spotrebič vždy umiestnite na stabilný, rovný povrch odolný voči teplu a vlhkosti. Nikdy nenechávajte spotrebič počas používania bez dozoru. Spotrebič používajte iba pod dohľadom. Keď opúšťate miestnosť, vypnite spotrebič a vytiahnite napájací kábel zo zásuvky.

Nebezpečenstvo požiaru v dôsledku skratu:
- Spotrebič nikdy nepoužívajte v bezprostrednom okolí vane, sprchy alebo bazéna.
- Spotrebič nikdy nehádžte na zem ani doň neudierajte. Nadmerné vibrácie môžu viesť k uvoľneniu spojov a môžu ovplyvniť správnu funkciu spotrebiča. Spotrebič prestaňte používať, ak vám spadol na zem.

Bezpečnostné riziko v dôsledku ostrých častí:
- V hornej časti kapsulového adaptéra sa nachádza ostrá ihla. Po odstránení adaptéra nevkladajte ruku alebo prst na akúkoľvek časť v blízkosti tejto ihly.

OZNÁMENIE

Riziko poškodenia spotrebiča:
- Pri čistení nikdy nepoužívajte agresívne chemické čistiace prostriedky, ktoré môžu poškodiť spotrebič.
- Spotrebič a kábel uchovávajte mimo dosahu tepla, priameho slnečného žiarenia, vody, vlhkosti, tvarovaných hrán atď.

⚠ UPOZORNENIE

- Stroj nepoužívajte keď je nádrž na vodu prázdna **A3**.
- Počas varenia neotvárajte páku **A1**.
- Pred prvým použitím nádržku na vodu **A3** dôkladne vypláchnite čistou vodou. Spotrebič čistite iba vlhkou handričkou.

PREDSLOV

O tomto dokumente

Tento návod na použitie obsahuje všetky informácie pre správne, bezpečné a efektívne používanie spotrebiča.
Pred použitím spotrebiča sa uistite, že ste si úplne prečítali a pochopili pokyny v tomto návode na použitie.
Tento návod na použitie vždy uschovajte na bezpečnom mieste v blízkosti spotrebiča na budúce použitie.
Tento návod je pôvodne napísaný v angličtine. Všetky ostatné jazyky vznikli preložením pôvodného návodu.

Všeobecné symboly

Symbol	Popis
	Platné pre Francúzsko: Výrobok alebo obal možno recyklovať a komponenty sa musia likvidovať oddelene. Dodržujte miestne predpisy.
	Platné pre Taliansko: Výrobok alebo obal možno recyklovať a komponenty sa musia likvidovať oddelene. Dodržujte miestne predpisy.
CE	Tento výrobok spĺňa požiadavky zhody podľa platných európskych predpisov alebo smerníc.
	The Green Dot je registrovanou obchodnou značkou Der Grüne Punkt – Duales System Deutschland GmbH a ako obchodná značka je celosvetovo chránená. Toto logo smú používať výlučne zákazníci spoločnosti DSD GmbH, ktorí majú platnú zmluvu o používaní ochrannej známky, alebo spoločnosti zaoberajúce zaoberajú sa odpadovým hospodárstvom v rámci Spolkovej republiky Nemecko. To platí aj pre reprodukciu loga tretími stranami v slovníku,encyklopédii alebo elektronickej databáze, ktorá obsahuje referenčnúpríručku.
	Symbol univerzálnej recyklácie, logo alebo ikona je medzinárodne uznávaným symbolom, ktorý sa používa na označenie recyklovateľných materiálov. Symbol recyklácie spadá do verejnej oblasti a nie je ochrannou známkou.
	Tento symbol sa používa na označenie materiálov určených na styk s potravinami v Európskej únii, ako je definované v nariadení (ES) č. 1935/2004.

POPIS SPOTREBIČA

O tomto spotrebiči

Princess 01.249455.01.001 je kávovar. Prístroj možno použiť na spracovanie šálok Nespresso (alebo podobných).

Určené použitie

Tento spotrebič je určený len na použitie v interiéri.
Tento spotrebič je určený výhradne na domáce, nekomerčné použitie.
Tento spotrebič je určený na použitie v domácnosti a podobných zariadeniach, ako sú:
- kuchynské priestory pre zamestnancov v obchodoch, kanceláriách a iných pracovných prostrediach,
- farmárske domy,
- klientmi v hoteloch, moteloch a iných prostrediach rezidenčného typu,
- prostrediach typu nocľah s raňajkami.

Akékoľvek iné použitie spotrebiča, ako je popísané v tomto návode na použitie, sa považuje za nesprávne použitie a môže spôsobiť zranenie alebo poškodenie zariadenia a stratu záruky.

Technické špecifikácie

Názov spotrebiča	Kávovar s viacnásobnými kapsulami
Číslo tovaru	01.249455.01.001
Zdroj napätia	220-240 V~ 50-60 Hz
Napájanie	1450W
Spotreba energie vo vypnutom režime (W)	0.13W
Spotreba energie v pohotovostnom režime (W)	0.22W
Čas potrebný na to, aby zariadenie dosiahlo používateľný režim nízkej spotreby energie (min)	NEUPLATŇUJE SA

PRED PRVÝM POUŽITÍM

- Vytiahnite zariadenie a príslušenstvo z krabice. Odstráňte samolepky, ochrannú fóliu alebo plast z prístroja.
- Pred prvým použitím spotrebiča alebo po dlhšej prestávke je potrebné zariadenie vypláchnuť.
- Nádržku na vodu môžete naplniť dvoma spôsobmi: priamo do zariadenia, napríklad pomocou džbánu, alebo vybratím nádržky na vodu.

Plnenie nádrže na vodu

1. Zdvihnite kryt nádrže na vodu **A2**.
2. Vyberte nádrž na vodu **A3** zo stroja.
3. Vypláchnite nádrž na vodu
4. Naplňte nádrž **A3** studenou čerstvou vodou.
5. Zatvorte kryt nádrže na vodu a nádrž na vodu opäť pevne nasaďte na miesto,
6. Zapojte zásuvku do zástrčky.
7. Stlačením jedného z tlačidiel napájania zapnite zariadenie.
8. Kávovar začne cyklus ohrievania. Počas tohto času budú tlačidlá napájania/napájania blikať bielym svetlom.
9. Zariadenie je pripravené na použitie, keď sa tlačidlá napájania/napájania rozsvietia stálym bielym svetlom.
10. Počas prvého zapnutia naplňte nádržku na vodu minimálne 500 ml vody (bez vloženia kapsuly) a umiestnite nádobu pod výpust kávy.

OZNÁMENIE

Uistite sa, že tlačidlá napájania/napájania svietia stálym bielym svetlom.
Nikdy nevkladajte prsty alebo predmety do držiaka na struky. V držiaku kapsúl by sa mali používať len kompatibilné kapsuly.
Kapsuly s jednou dávkou sú určené na vydanie len jednej dávky. Kapsuly nepoužívajte opakovane.
Nikdy nevkladajte viac ako jednu kapsulu naraz, pretože to môže spôsobiť poruchu prístroja.
Ak dôjde k prerušeniu napájania počas cyklu vydávania kávy, obnovte napájanie a znovu spustite postup.
Približne po 7 použitiach vyprázdnite zásuvku na použité kapsuly.

Ak sa nádržka na vodu vyprázdni počas zásobovacieho cyklu:

1. Stlačením tlačidla zastavte stroj.
2. Naplňte nádržku na vodu po uvedenú úroveň MAX.
3. Stlačte to isté tlačidlo napájania/napájania, ktoré ste predtým vybrali.
4. Tlačidlo začne blikať a postup prípravy kávy sa automaticky obnoví.

POUŽÍVANIE

1. Úplne zdvihnite páčku a vložte kapsulu.
2. Zatvorte páku a pod výpust kávy umiestnite šálku vhodnú na vybraný nápoj.
3. Stlačením tlačidla Espresso **B14** alebo tlačidla Lungo **B13** spustite prípravu.
4. Po dokončení sa prietok kávy automaticky zastaví.
5. Ak chcete ručne zastaviť alebo doplniť kávu, stlačte znova to isté tlačidlo.
6. Niekoľko sekúnd po skončení prípravy zdvihnite a zatvorte páčku, aby sa použitá kapsula vyhodila do zásobníka na kapsule.

Príprava kávy Latte

1. Nádobu na mlieko naplňte až po ukazovateľ MAX.
2. Zabezpečte veko a pripojte systém Latte Cup k prístroju.
3. Úplne zdvihnite páčku a vložte kapsulu.
4. Potom páku pevne zatvorte.
5. Pod výpust kávy umiestnite šálku vhodnú na požadované množstvo.
6. Výlevku na mlieko nastavte tak, že ju pomocou páčky zdvihnete nahor do správnej polohy.
7. Stlačením tlačidla Latte spustíte výdaj mlieka.
8. Po zastavení toku mlieka stlačte tlačidlo Espresso, čím dokončíte prípravu nápoja.
9. Niekoľko sekúnd po skončení prípravy zdvihnite a zatvorte páčku, aby sa použitá kapsula vyhodila do zásobníka na kapsule.

Ak potrebujete viac mlieka, odstráňte veko a doplňte nádobu na mlieko bez prekročenia úrovne MAX. Potom zopakujte kroky 1-5.

Ak zariadenie nepoužijete do 30 minút po príprave receptu na báze mlieka, pozrite si časť Čistenie a údržba

Programovanie množstva nápojov

1. Ak chcete zmeniť množstvo nápoja, dotknite sa tlačidla Espresso, Lungo alebo mlieko a podržte ho aspoň 2 sekundy, aby ste vstúpili do režimu programovania.
2. Začne sa varenie a vybrané tlačidlo bude rýchlo blikať, čo signalizuje prebiehajúce programovanie.
3. Po dosiahnutí požadovanej hlasitosti uvoľnite tlačidlo.
4. Kávovar automaticky uloží toto nastavenie pre budúce prípravy kávy.

	Programovateľné množstvo	Min	Prednastavený	Max.
	Tlačidlo na mlieko	5 sekundy	20 sekundy	60 sekundy
	Tlačidlo Lungo	25 sekundy	25 sekundy	60 sekundy
	Tlačidlo Espresso	5 sekundy	15 sekundy	25 sekundy

Obnovenie predvolených nastavení množstva

1. Dotknite sa tlačidiel Espresso a Lungo a podržte ich aspoň 3 sekundy, aby ste vstúpili do režimu resetovania.
2. Všetky kontrolky tlačidiel trikrát bliknú, čo znamená, že všetky naprogramované hlasitosti boli obnovené na predvolené výrobné nastavenia.

Pohotovostný režim

1. Zariadenie sa po neaktívnych minútach vypne na stránke 9. Pohotovostný režim zrušíte stlačením ľubovoľného tlačidla.
2. Ak chcete prístroj vypnúť, stlačte a podržte súčasne tlačidlá Espresso a Lungo na 1 sekundu. Tlačidlá uvoľnite, keď zhasnú všetky kontrolky - to potvrdzuje, že kávovar je vypnutý.
3. Zariadenie je možné opätovne aktivovať stlačením ľubovoľného tlačidla.

ČISTENIE A ÚDRŽBA

Čistenie zariadenia

Zariadenie vždy po každom použití vyčistite.
Pred čistením odpojte spotrebič od elektrickej siete a počkajte, kým vychladne.
Spotrebič nikdy neponárajte do vody alebo iných tekutín ani ho nedávajte do umývačky riadu.
Všetky časti, ktoré neprichádzajú do styku s elektrickými komponentmi, môžete umývať v umývačke riadu.
Pri čistení nikdy nepoužívajte agresívne chemické čistiace prostriedky, ktoré môžu poškodiť spotrebič.
Pri čistení spotrebiča nikdy nepoužívajte žiadne ostré alebo kovové predmety.
Osušte ich novou a čistou utierkou, handričkou alebo papierom a všetky diely znovu zostavte. Výpust kávy **A4** a vnútro kávovaru pravidelne čistite vlhkou handričkou.
Vodu v nádrži vymeňte, ak sa nepoužíva počas 3 dní.

Čistenie dávkovača kávy

Na hĺbkové čistenie vykonajte raz týždenne cyklus varenia kávy bez vloženia kapsuly.

Čistenie zásuvky na zber kapsúl a odkvapkávacej misky

Zásuvka na použité kapsule a odkvapkávacia miska by sa mali vyprázdniť a vyčistiť po každých 4-5 použitiach alebo každé 2-3 dni.
Vyberte odkvapkávaciu misku zo zariadenia a potom zdvihnite mriežku odkvapkávacej misky.
Vyberte a vyprázdnite zásuvku na zber použitých kapsúl.
Pred opätovným zostavením a vložením všetkých dielov späť do stroja ich dôkladne vyčistite a vysušte.

Čistenie nádoby na mlieko

POZNÁMKA: Pred čistením sa uistite, že je nádoba na mlieko prázdna. V opačnom prípade sa môže počas procesu vyliať zvyšné mlieko.
Nádobu na mlieko od spotrebiča odtiahnite, aby ste ju odpojili.
Nádobu na mlieko rozoberte tak, že oddelíte jej jednotlivé časti.
Na čistenie v umývačke riadu:
Umiestnite 4 demontované komponenty do horného stojana umývačky riadu.
Spustite cyklus pri vysokej teplote (50 °C až 60 °C).
Na umývanie rúk:
Všetky súčasti namočte do horúcej pitnej vody s jemným čistiacim prostriedkom aspoň na 30 minút.
Dôkladne opláchnite horúcou pitnou vodou, aby ste odstránili všetky zvyšky.

Odstraňovanie vodného kameňa zo spotrebiča

1. Vyberte a vyprázdnite nádrž na vodu.
2. Doplňte nádrž roztokom na odstraňovanie vodného kameňa a vodou podľa pomeru uvedeného na obale prípravku na odstraňovanie vodného kameňa. Nádržku opäť pripojte k stroju.
3. Zapnite kávovar a pod výpust kávy umiestnite vhodnú nádobu.
4. Stlačte tlačidlo Lungo a vydajte približne dve šálky vody.
5. Roztok na odstraňovanie vodného kameňa nechajte pôsobiť 15-20 minút bez toho, aby ste stroj používali.
6. Reštartujte zariadenie stlačením ľubovoľného tlačidla a potom znovu stlačte tlačidlo Lungo, aby ste obnovili výdaj (zastaví sa automaticky).
7. Opakujte, kým sa nádržka na vodu úplne nevyprázdni.
8. Vyberte nádrž a dôkladne ju opláchnite. Úplne ju naplňte čerstvou pitnou vodou.
9. Pod výtok umiestnite nádobu a stlačením tlačidla Lungo prepláchnite plnú nádrž čistou vodou.
10. Opäť naplňte nádržku a opakujte, kým sa nádržka na vodu nevyprázdni, aby ste dokončili oplachovanie.

RIEŠENIE PROBLÉMOV

Problém	Možná príčina	Možné riešenie
Káva sa nevarí.	Nádrž na vodu **A3** je prázdna.	Naplňte alebo doplňte nádrž na vodu **A3**
Káva nie je dostatočne horúca.	Šálka je príliš studená.	Predhrejte šálku/hrnček.
	V zariadení sa usadzuje vodný kameň.	Odstráňte vodný kameň zo zariadenia.
	Zariadenie sa ešte úplne nezahrialo.	Uvarte šálku vody na zahriatie okruhu.
Zo zariadenia uniká voda.	Nádrž na vodu **A3** je netesná.	Skontrolujte, či je ventil na nádrži na vodu v správnej polohe. Nastavte tesniaci krúžok do správnej polohy.
	Odkvapkávacia miska **A7** je plná vody.	Vyprázdnite odkvapkávaciu misku **A7**.

OZNÁMENIE

Ak ste práve uvarili horúcu kávu, pred prípravou studenej kávy chvíľu počkajte, pretože teplota vo vnútri zariadenia je stále vysoká.
Množstvo kávy v režime Cold Brew je o niečo väčšie ako v režime Hot Brew, pretože sa líšia tlakom.

SKLADOVANIE

Spotrebič odpojte od elektrickej siete vždy, keď sa nepoužíva. Nechajte ho vychladnúť a potom ho uložte na bezpečné a suché miesto. Nikdy neobtáčajte kábel okolo spotrebiča. To vedie k predčasnému opotrebovaniu a pretrhnutiu šnúry. S káblom zaobchádzajte opatrne a vyhýbajte sa jeho trhaniu, krúteniu alebo namáhaniu, predovšetkým v miestach pripojenia zástrčky.
Spotrebič s príslušenstvom skladujte v interiéri, na suchom mieste a mimo dosahu detí.
Stroj neskladujte ani nepoužívajte pri teplotách nižších ako 4°C, pretože zamrznutie môže spôsobiť jeho poškodenie.
Chráňte stroj pred prachom a nečistotami

LIKVIDÁCIA

Nevyhadzujte elektrospotrebiče ako netriedený komunálny odpad, využívajte zariadenia na separovaný zber. Informácie o dostupných systémoch zberu vám poskytne miestna samospráva. Ak sa elektrospotrebiče likvidujú na skládkach alebo smetiskách, nebezpečné látky môžu uniknúť do podzemných vôd a dostať sa do potravinového reťazca, čo môže poškodiť vaše zdravie a pohodu. Pri výmene starých spotrebičov za nové je predajca zo zákona povinný minimálne prevziať váš starý spotrebič na likvidáciu bezplatne.

Podpora

Všetky dostupné informácie a náhradné diely nájdete na www.princesshome.eu!